宁波欧森传感科技有限公司
NINGBO OSEN SENSOR TECHNOLOGY CO., LTD.

地址：宁波市江北区甬江街道夏家村振江路 588 号
电话：18006700859
传真：0574-87630707
QQ：2850921068
邮箱：2850921068@qq.com

www.nbosen.cn　www.nbosen.net

宁波欧森传感科技有限公司
NINGBO OSEN SENSOR TECHNOLOGY CO., LTD.

欧森传感器
SENSOR OSEN

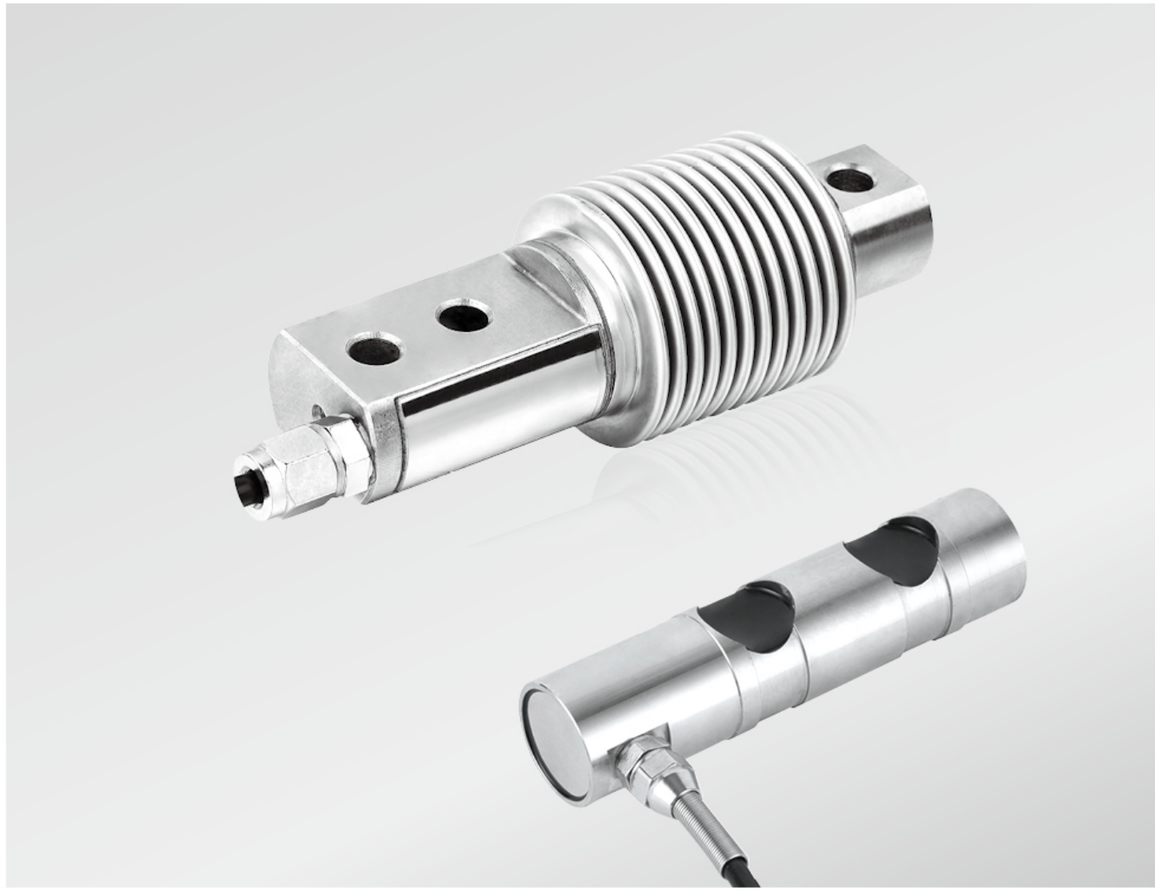

PRODUCTION LINE
车间展示

● 生产流程

● 温度补偿

● 喷砂

● 激光焊接

● 封胶

● 组桥

● 激光打标

OS-101

尺寸：

单位 (mm)

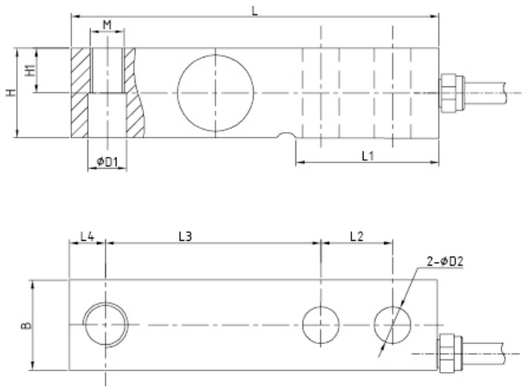

额定载荷	100/200/250/500kg, 1/1.5/2/2.5 /3/5/7.5/10t 200/250/300/500lb,1/1.5/2/2.5/3/5/10/20klb
精度等级	OIML C3　NTEP 5000
输出灵敏度	2.0±0.002mV/V　3.0±0.003mV/V
温度对零点输出的影响	±0.02%F.S/10°C
温度对输出灵敏度的影响	±0.02%F.S/10°C
蠕变误差 (30min)	±0.02%F.S
输入阻抗	385±10Ω
输出阻抗	351±2Ω
允许使用温度范围	-30~+70°C
绝缘阻抗	≥ 5000MΩ　(at 50VDC)
安全过载范围	150%F.S
极限过载范围	300%F.S
激励电压范围	4~12VDC　Max:15VDC
材质	合金钢或不锈钢
防护等级	IP67/IP68
应用场景	平台秤，台秤，称重模块等 .....

电缆长度：

4 线缆标准长度：3m(250kg~2.5t 200lb~2.5klb)
,6m(3~10t,5klb(LE)~20klb),
直径：∅ 5
选项：定制电缆长度

连接模式：

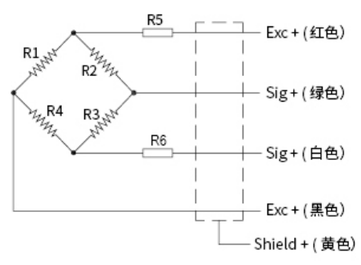

量程 \ 尺寸	L	L1	L2	L3	L4	H	H1	B	D1	D2	M
100~500kg ,1~2.5t	130	54	25.4	76.2	12.7	31.8	16.0	31.8	13.5	13	M12*1.75
3~5t	171.5	72.6	38.1	95.3	19	38.1	19.1	38.1	19.8	19.8	M20*1.5
7.5~10t	225.6	102	50.8	123.9	25.4	50.8	25.4	50.8	27	27	M24*2
200~500lb,1~2.5klb(SE)	130	54	25.4	76.2	12.7	31.8	16.0	31.8	13.5	13	1/2-20UNF
5klb(LE)~10klb	171.5	72.6	38.1	95.3	19	38.1	19.1	38.1	19.8	19.8	3/4-16UNF
15~20klb	225.6	102	50.8	123.9	25.4	50.8	25.4	50.8	27	27	1-12UNF

宁波欧森传感科技有限公司
NINGBO OSEN SENSOR TECHNOLOGY CO., LTD.

OS-102

尺寸：

单位 (mm)

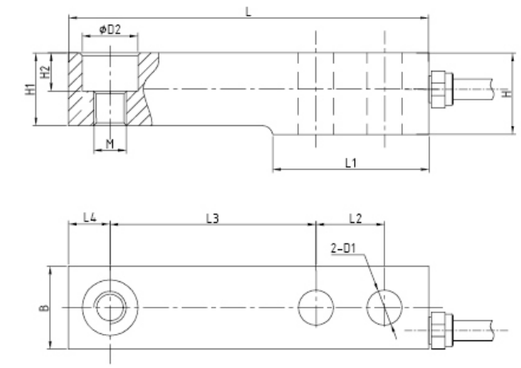

额定载荷	250/500kg,1/1.5/2/2.5/3/5/7.5/10t
精度等级	C3
输出灵敏度	2.0±0.002mV/V
温度对零点输出的影响	±0.02%F.S/10°C
温度对输出灵敏度的影响	±0.02%F.S/10°C
蠕变误差 (30min)	±0.02%F.S
输入阻抗	385±10Ω
输出阻抗	351±2Ω
允许使用温度范围	-30~+70°C
绝缘阻抗	≥ 5000MΩ　(at 50VDC)
安全过载范围	150%F.S
极限过载范围	300%F.S
激励电压范围	4~12VDC　Max:15VDC
材质	合金钢或不锈钢
防护等级	IP67/IP68
应用场景	平台秤，台秤，称重模块等 .....

电缆长度：

4 线缆标准长度：3m(250kg~2.5t)，6m(3~10t)
直径：∅ 5
选项：定制电缆长度

连接模式：

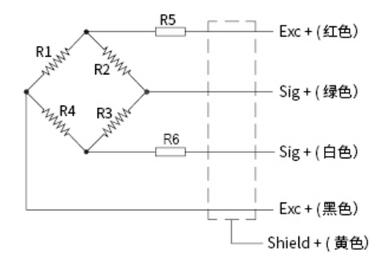

量程 \ 尺寸	L	L1	L2	L3	L4	H	H1	H2	B	D1	D2	M
0.25,0.5,1,1.5,2,2.5	133.4	57.7	25.4	76.2	15.4	30.2	28.5	14.2	30.7	13	20.6	M12*1.75
3,5,7.5t	171.5	72.6	38.1	95.3	19.1	42.9	40.4	20.1	42.9	20.5	30.2	M20*2.5
10t	222.2	101.6	50.8	120.7	25.3	52.7	49.5	23	50.8	25	38	M24*3

OS-103

尺寸：

单位 (mm)

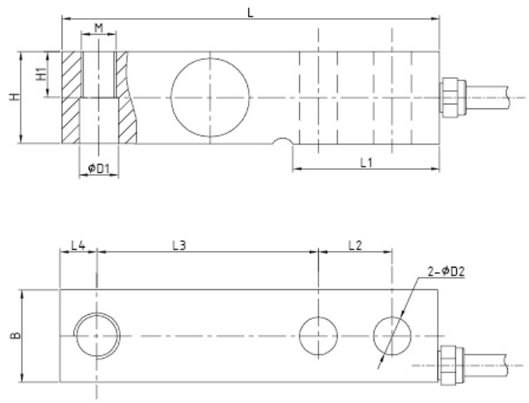

额定载荷	100/250/500kg,1/1.5/2/2.5/3/5/7.5/10t
精度等级	C3
输出灵敏度	2.0±0.002mV/V 3.0±0.003mV/V
温度对零点输出的影响	±0.02%F.S/10°C
温度对输出灵敏度的影响	±0.02%F.S/10°C
蠕变误差 (30min)	±0.02%F.S
输入阻抗	385±10Ω
输出阻抗	351±2Ω
允许使用温度范围	-30~+70°C
绝缘阻抗	≥ 5000MΩ (at 50VDC)
安全过载范围	150%F.S
极限过载范围	300%F.S
激励电压范围	4~12VDC Max:15VDC
材质	合金钢或不锈钢
防护等级	IP67/IP68
应用场景	平台秤，台秤，称重模块等 .....

电缆长度：

4 线缆标准长度：3m(250kg~2.5t)，
6m(3~7.5t),10m(10t)
直径：Ø 5
选项：定制电缆长度

连接模式：

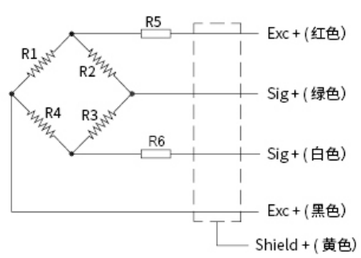

尺寸 / 量程	L	L1	L2	L3	L4	H	H1	B	D1	D2	M
100~500kg,1~3t(SE)	130	54	25.4	76.2	12.7	31.8	12.7	31.8	17	13	M16*2
3t(LE)~5t	171.5	72.6	38.1	95.3	19	38.1	19.1	38.1	19.8	20	M20*1.5
7.5~10t	225.6	102	50.8	123.9	25.4	50.8	25.4	50.8	27	27	M24*2

宁波欧森传感科技有限公司
NINGBO OSEN SENSOR TECHNOLOGY CO., LTD.

OS-104

尺寸：

单位 (mm)

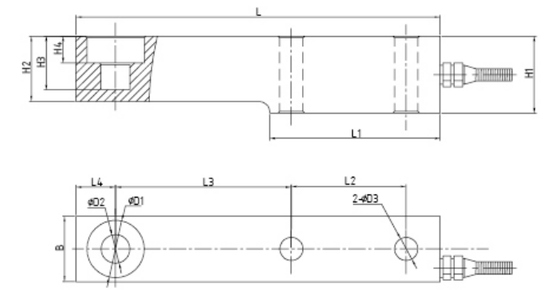

额定载荷	500kg, 1/2/3/5/7/8/10/15/20t
精度等级	C3
输出灵敏度	2.0±0.002mV/V
温度对零点输出的影响	±0.02%F.S/10°C
温度对输出灵敏度的影响	±0.02%F.S/10°C
蠕变误差 (30min)	±0.02%F.S
输入阻抗	385±10Ω
输出阻抗	351±2Ω
允许使用温度范围	-30~+70°C
绝缘阻抗	≥ 5000MΩ (at 50VDC)
安全过载范围	150%F.S
极限过载范围	300%F.S
激励电压范围	4~12VDC Max:15VDC
材质	合金钢或不锈钢
防护等级	IP68
应用场景	平台秤，台秤，称重模块等 .....

电缆长度：

4 线缆标准长度：3m(500kg~3t)，6m(5~7.5t),
10m(10t), 14m(15-20t)
直径：Ø 5
选项：定制电缆长度

连接模式：

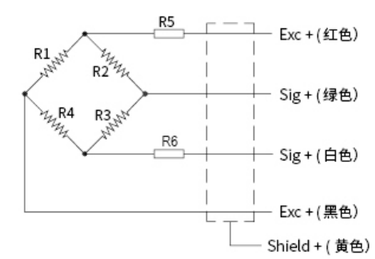

尺寸 / 量程	L	L1	L2	L3	L4	H1	H2	H3	H4	B	D1	D2	D3
500kg~3t	203	95	64	98	22	43	36.6	30.5	8	36.6	32	16	13
5~7.5t	235	110	66	124	22	52	48	30	12	48	38	22	21
10t	279	133	82	140	32	67	60	20	8.5	60	48	32	28
15~20t	318	153	89	159	38	82.5	70	24	9.5	70	54	38	34

OS-106

尺寸：

单位 (mm)

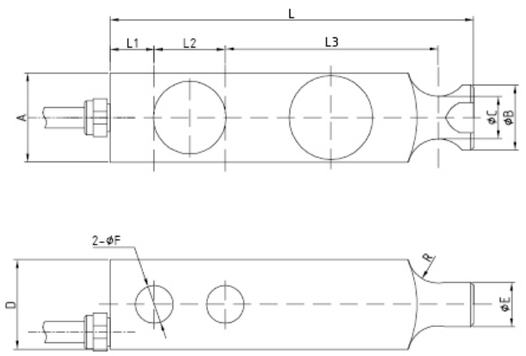

额定载荷	1/2/2.5/3/5 t
精度等级	C3
输出灵敏度	2.0±0.002mV/V
温度对零点输出的影响	±0.02%F.S/10°C
温度对输出灵敏度的影响	±0.02%F.S/10°C
蠕变误差 (30min)	±0.02%F.S
输入阻抗	385±10Ω
输出阻抗	351±2Ω
允许使用温度范围	-30~+70°C
绝缘阻抗	≥ 5000MΩ （at 50VDC）
安全过载范围	150%F.S
极限过载范围	300%F.S
激励电压范围	4~12VDC Max:15VDC
材质	合金钢或不锈钢
防护等级	IP67/IP68
应用场景	平台秤，称重模块等 .....

电缆长度：

4 线缆标准长度：3m(500kg~2.5t)，
6m(3~5t)
直径：Ø 5
选项：定制电缆长度

连接模式：

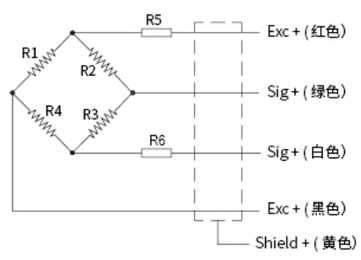

尺寸 / 量程	L	L1	L2	L3	A	B	C	D	E	F	R
1~2.5t	130	15.8	25.4	76.2	32	23.4	15.2	32	15.8	13.5	11.2
3~5t	171.5	19	38.5	93.5	38	30.5	21.8	38	22.9	20	14.2

宁波欧森传感科技有限公司
NINGBO OSEN SENSOR TECHNOLOGY CO., LTD.

OS-107

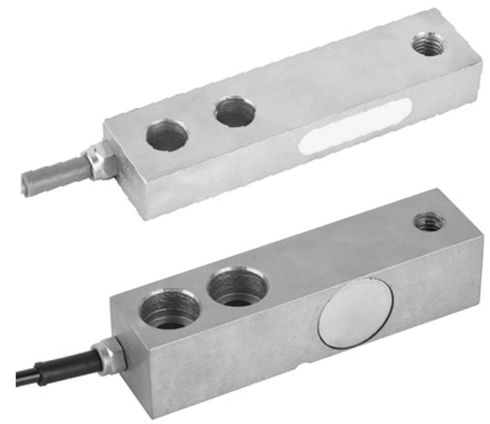

尺寸：

单位 (mm)

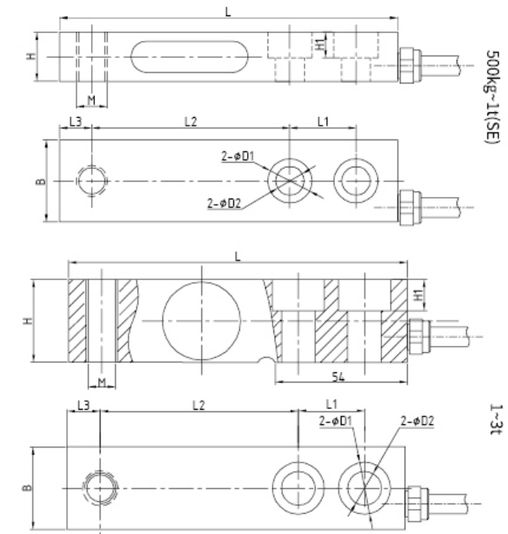

额定载荷	500kg, 1/2/2.5/3t
精度等级	C3
输出灵敏度	2.0±0.002mV/V
温度对零点输出的影响	±0.02%F.S/10°C
温度对输出灵敏度的影响	±0.02%F.S/10°C
蠕变误差 (30min)	±0.02%F.S
输入阻抗	385±10Ω
输出阻抗	351±2Ω
允许使用温度范围	-30~+70°C
绝缘阻抗	≥ 5000MΩ （at 50VDC）
安全过载范围	150%F.S
极限过载范围	300%F.S
激励电压范围	4~12VDC Max:15VDC
材质	合金钢或不锈钢
防护等级	IP67
应用场景	平台秤，台秤，称重模块等 .....

电缆长度：

4 线缆标准长度：3m(500kg~3t)
直径：Ø 5
选项：定制电缆长度

连接模式：

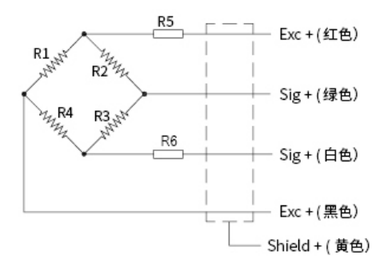

尺寸 / 量程	L	L1	L2	L3	H	B	D1	D2	M
500kg~1t(SE)	130	25.4	76.2	12.7	19	10	17	11	M12
1~3t	130	25.4	76.2	12.7	31.8	12	13.5	13	M12

OS-108

尺寸：

单位 (mm)

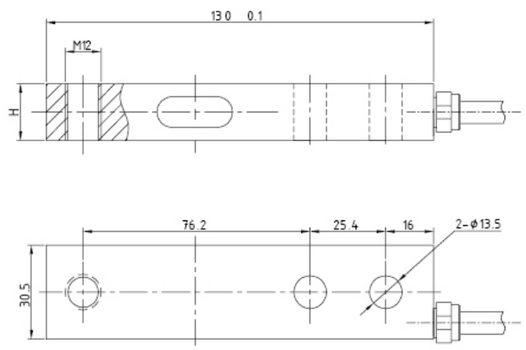

额定载荷	500 kg, 1/2t
精度等级	C3
输出灵敏度	2.0±0.002mV/V
温度对零点输出的影响	±0.02%F.S/10℃
温度对输出灵敏度的影响	±0.02%F.S/10℃
蠕变误差 (30min)	±0.02%F.S
输入阻抗	385±10Ω
输出阻抗	351±2Ω
允许使用温度范围	-30~+70℃
绝缘阻抗	≥ 5000MΩ （at 50VDC）
允许使用温度范围	150%F.S
极限过载范围	300%F.S
激励电压范围	4~12VDC Max:15VDC
材质	合金钢或不锈钢
防护等级	IP67
应用场景	平台秤，台秤，称重模块等 .....

电缆长度：

4 线缆标准长度：3m(500kg~2t)

直径：Ø 5

选项：定制电缆长度

连接模式：

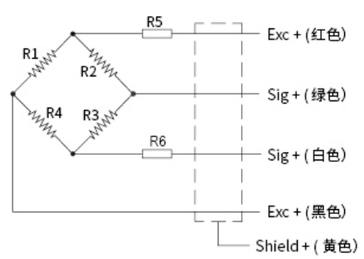

量 程	H
500~1000kg	19.0
2000kg	28.0

宁波欧森传感科技有限公司
NINGBO OSEN SENSOR TECHNOLOGY CO., LTD.

OS-120

尺寸：

单位 (mm)

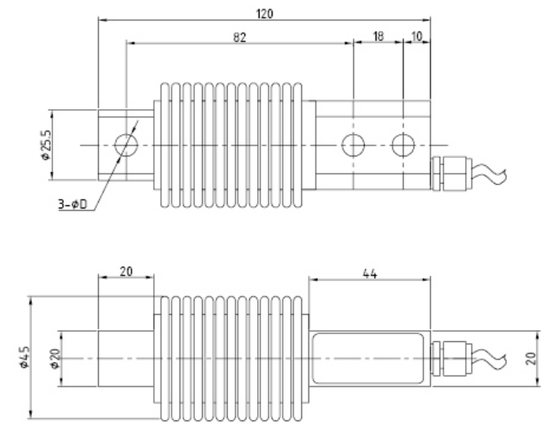

额定载荷	5/10/20/30/40/50/75/100/150/200/250/300/500kg
精度等级	C3
输出灵敏度	2.0±0.002mV/V
温度对零点输出的影响	±0.02%F.S/10℃
温度对输出灵敏度的影响	±0.02%F.S/10℃
蠕变误差 (30min)	±0.02%F.S
输入阻抗	400±20Ω
输出阻抗	351±2Ω
允许使用温度范围	-30~+70℃
绝缘阻抗	≥ 5000MΩ （at 50VDC）
安全过载范围	150%F.S
极限过载范围	300%F.S
激励电压范围	4~12VDC Max:15VDC
材质	合金钢或不锈钢
防护等级	IP68
应用场景	平台秤，台秤，称重模块等 .....

电缆长度：

4 线缆标准长度：3m(5~500kg)

直径：Ø 5

选项：定制电缆长度

连接模式：

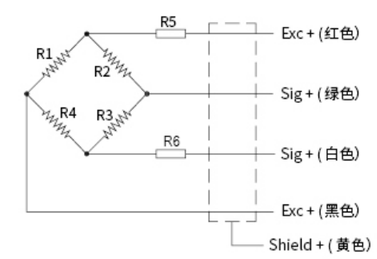

量 程	D
5,10,20,30,40,50,75,100,150,200,250kg	8.2
300,500kg	10.2

OS-120B

尺寸:

单位 (mm)

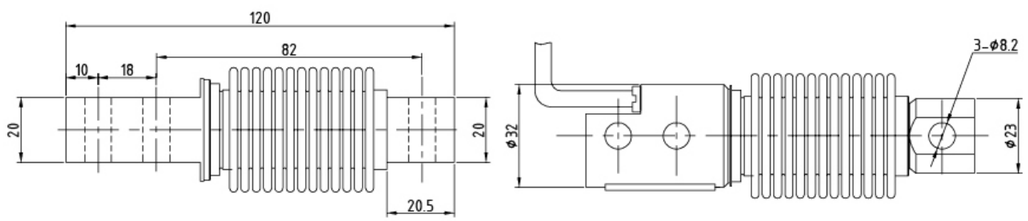

额定载荷	5/10/20/30/40/50/75/100/150/200/250/300/500kg
精度等级	C3
输出灵敏度	2.0±0.002mV/V
温度对零点输出的影响	±0.02%F.S/10°C
温度对输出灵敏度的影响	±0.02%F.S/10°C
蠕变误差 (30min)	±0.02%F.S
输入阻抗	400±10Ω
输出阻抗	351±2Ω
允许使用温度范围	-30~+70°C
绝缘阻抗	≥ 5000MΩ (at 50VDC)
允许使用温度范围	150%F.S
极限过载范围	300%F.S
激励电压范围	4~12VDC Max:15VDC
材质	合金钢或不锈钢
防护等级	IP68
应用场景	台秤、汽车衡、称重模块等

电缆长度:

4 线缆标准长度 : 3m(5~500kg)

直径 : Ø 5

选项 : 定制电缆长度

连接模式:

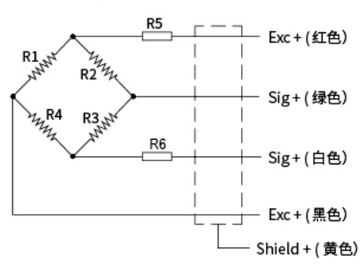

宁波欧森传感科技有限公司
NINGBO OSEN SENSOR TECHNOLOGY CO., LTD.

OS-120C

尺寸:

单位 (mm)

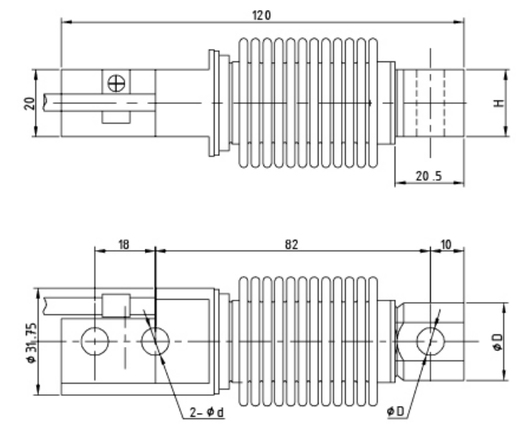

额定载荷	5/10/20/30/40/50/75/100/150/200/250/300/500kg
精度等级	C3
输出灵敏度	2.0±0.002mV/V
温度对零点输出的影响	±0.02%F.S/10°C
温度对输出灵敏度的影响	±0.02%F.S/10°C
蠕变误差 (30min)	±0.02%F.S
输入阻抗	400±20Ω
输出阻抗	351±2Ω
允许使用温度范围	-30~+70°C
绝缘阻抗	≥ 5000MΩ (at 50VDC)
允许使用温度范围	150%F.S
极限过载范围	300%F.S
激励电压范围	4~12VDC Max:15VDC
材质	合金钢或不锈钢
防护等级	IP68
应用场景	平台秤 , 台秤 , 称重模块等 .....

电缆长度:

4 线缆标准长度 : 3m(5~500kg)

直径 : Ø 5

选项 : 定制电缆长度

连接模式:

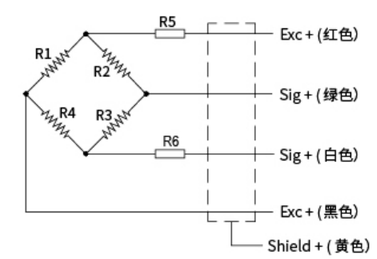

量 程	d	D	H
5,10,20,30,40,50,75,100,150,200	8.2	23	20
250,300,500kg	10.2	24	19

OS-145B

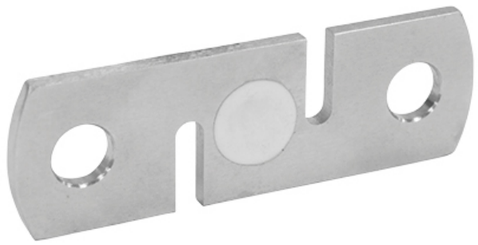

尺寸:

单位 (mm)

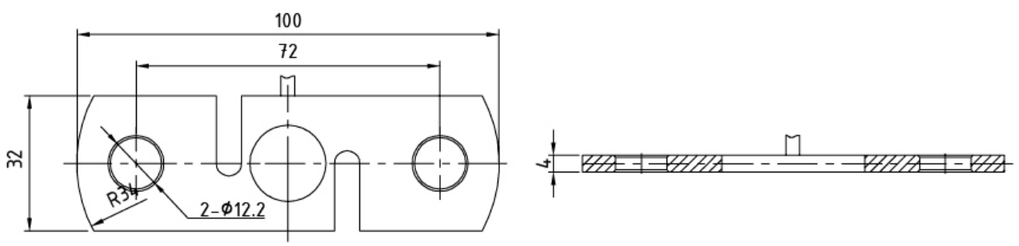

额定载荷	200/300/500kg
综合误差	±0.03%F.S
输出灵敏度	1.2±0.1mV/V
温度对零点输出的影响	±0.03%F.S/10°C
温度对输出灵敏度的影响	±0.03%F.S/10°C
蠕变误差 (30min)	±0.03%F.S
输入阻抗	1000±10Ω
输出阻抗	1000±2Ω
允许使用温度范围	-30~+70°C
允许使用温度范围	150%F.S
极限过载范围	200%F.S
激励电压范围	4~12VDC Max:15VDC
材质	合金钢或不锈钢
防护等级	IP67
应用场景	电子平台秤、汽检线、料斗秤等

电缆长度:

4 线缆标准长度 : 2m(200~500kg)
直径 : Ø 3.8
选项 : 定制电缆长度

连接模式:

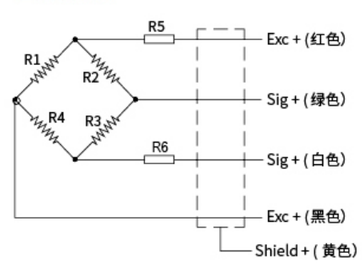

宁波欧森传感科技有限公司
NINGBO OSEN SENSOR TECHNOLOGY CO., LTD.

OS-145C

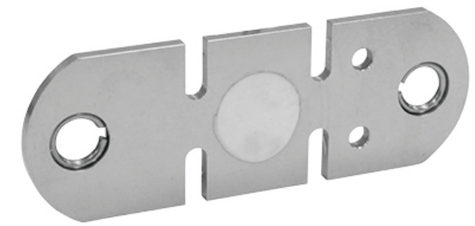

尺寸:

单位 (mm)

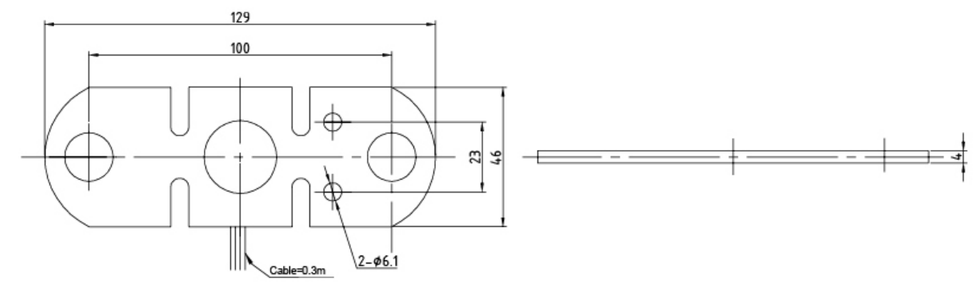

额定载荷	60/75/100/150/200/300/500kg
综合误差	±0.03%F.S
输出灵敏度	1.2±0.1mV/V
温度对零点输出的影响	±0.03%F.S/10°C
温度对输出灵敏度的影响	±0.03%F.S/10°C
蠕变误差 (30min)	±0.03%F.S
输入阻抗	1000±10Ω
输出阻抗	1000±2Ω
允许使用温度范围	-30~+70°C
允许使用温度范围	150%F.S
极限过载范围	200%F.S
激励电压范围	4~12VDC Max:15VDC
材质	合金钢或铝
防护等级	IP67
应用场景	电子平台秤、汽检线、料斗秤等

电缆长度:

4 线缆标准长度 : 0.3m(60~500kg)
选项 : 定制电缆长度

连接模式:

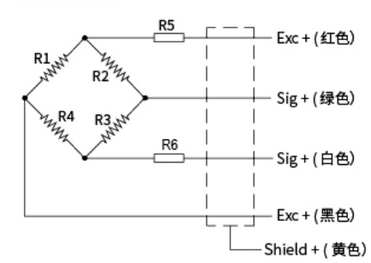

OS-201

尺寸:

单位 (mm)

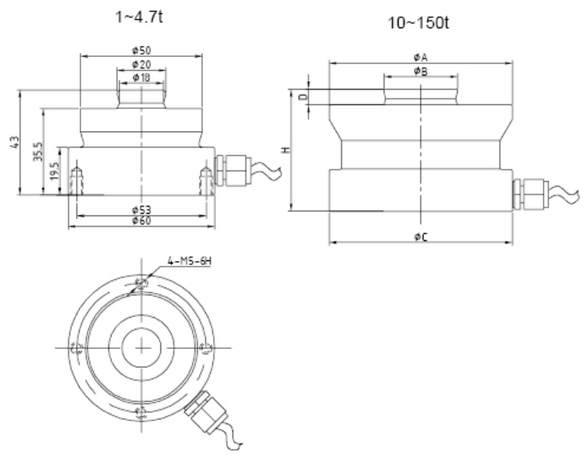

额定载荷	1/2.2/3.3/4.7/10/15/22/33/47/68/100/150t
综合误差	±0.03%F.S
输出灵敏度	2.85±0.005mV/V
温度对零点输出的影响	±0.03%F.S/10°C
温度对输出灵敏度的影响	±0.03%F.S/10°C
蠕变误差 (30min)	±0.03%F.S
输入阻抗	1450±10Ω
输出阻抗	1450±5Ω
允许使用温度范围	-30~+70°C
绝缘阻抗	≥ 5000MΩ (at 50VDC)
安全过载范围	150%F.S
极限过载范围	300%F.S
激励电压范围	4~12VDC Max:15VDC
材质	合金钢或不锈钢
防护等级	IP68
应用场景	称重模块

电缆长度:

4 线缆标准长度 : 8m(1~4.7t), 12m(33~22t), 16m(47~150t)

直径 : Ø 5

选项 : 定制电缆长度

连接模式:

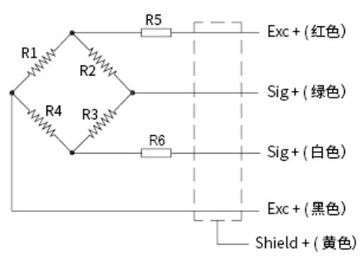

量程 \ 尺寸	A	B	C	D	H
10~22t	75	30	75	65	50
33t	95	40	95	10	65
47t	130	60	130	14	75
68t	130	60	130	14	85
100t	150	70	150	16	90
150t	150	70	150	16	100

宁波欧森传感科技有限公司
NINGBO OSEN SENSOR TECHNOLOGY CO., LTD.

OS-202

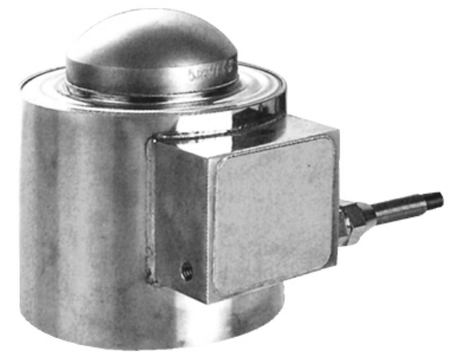

尺寸:

单位 (mm)

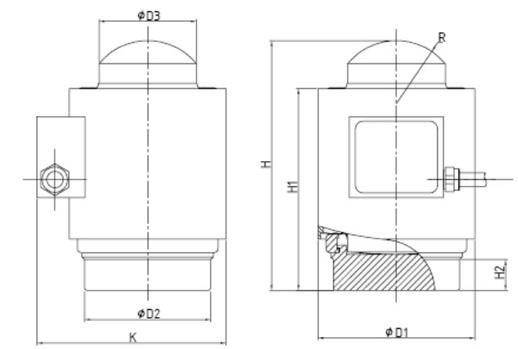

额定载荷	2/5/10/20/30/50/75/100/150/200/250/300t
综合误差	±0.03%F.S
输出灵敏度	1.0±0.002mV/V
温度对零点输出的影响	±0.03%F.S/10°C
温度对输出灵敏度的影响	±0.03%F.S/10°C
蠕变误差 (30min)	±0.03%F.S
输入阻抗	650±10Ω
输出阻抗	610±2Ω
允许使用温度范围	-30~+70°C
绝缘阻抗	≥ 5000MΩ (at 50VDC)
安全过载范围	150%F.S
极限过载范围	300%F.S
激励电压范围	4~12VDC Max:15VDC
材质	合金钢或不锈钢
防护等级	IP68
应用场景	称重模块

电缆长度:

4 线缆标准长度 : 8m(2~5t), 14m(10~50t), 18m(200~300t)

直径 : Ø 5

选项 : 定制电缆长度

连接模式:

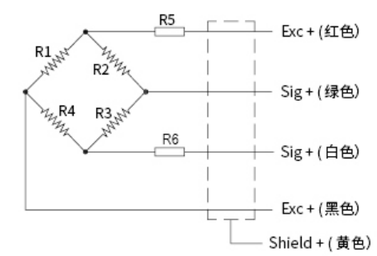

量程 \ 尺寸	H	H1	H2	D1	D2	D3	R	K
2~5t	138.5	112	17	89	70	24	15	106
10~50t	138.5	112	17	89	70	54	35	106
100t	200	167	40	120	105	76	50	138
200~300t	270	220	50	159	143	108	70	180

OS-203

尺寸:

单位 (mm)

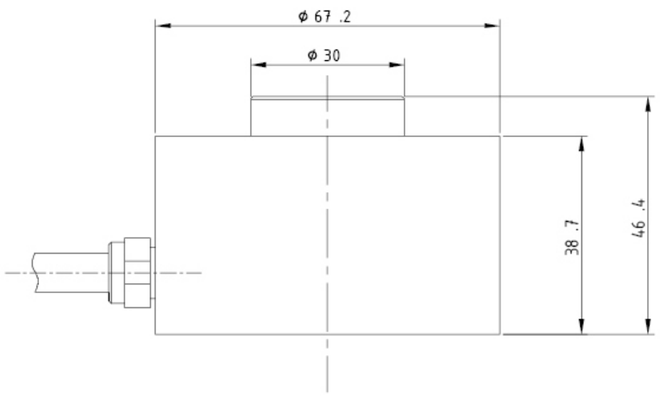

额定载荷	0.5/1/2/3/5t
综合误差	±0.05%F.S
输出灵敏度	2.0±0.002mV/V
温度对零点输出的影响	±0.03%F.S/10°C
温度对输出灵敏度的影响	±0.03%F.S/10°C
蠕变误差 (30min)	±0.03%F.S
输入阻抗	650±10Ω
输出阻抗	610±2Ω
允许使用温度范围	-30~+70°C
绝缘阻抗	≥ 5000MΩ (at 50VDC)
安全过载范围	150%F.S
极限过载范围	300%F.S
激励电压范围	4~12VDC Max:15VDC
材质	合金钢或不锈钢
防护等级	IP67
应用场景	称重模块

电缆长度:

4 线缆标准长度 : 6m(500kg~5t)
直径 : Ø 5
选项 : 定制电缆长度

连接模式:

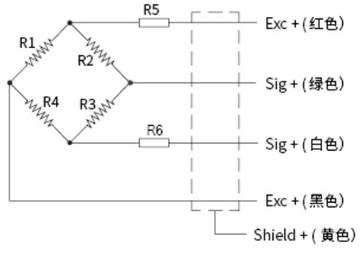

宁波欧森传感科技有限公司
NINGBO OSEN SENSOR TECHNOLOGY CO., LTD.

OS-204

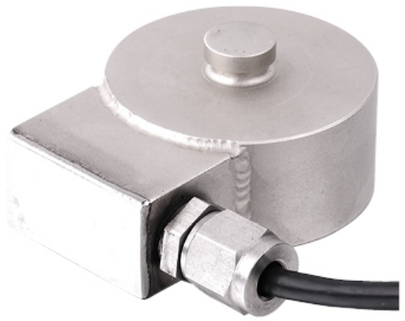

尺寸:

单位 (mm)

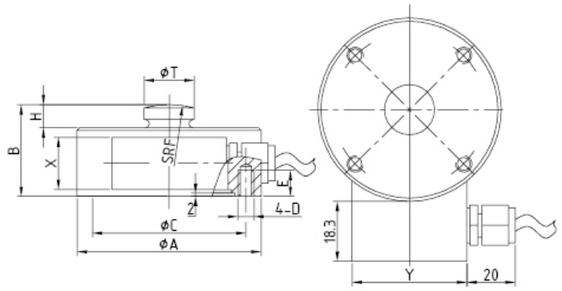

额定载荷	50/100/200/500kg, 1/2/5/10/20/30/50t
综合误差	±0.3%F.S
输出灵敏度	2.0±0.05mV/V
温度对零点输出的影响	±0.03%F.S/10°C
温度对输出灵敏度的影响	±0.03%F.S/10°C
蠕变误差 (30min)	±0.05%F.S
输入阻抗	385±10Ω
输出阻抗	350±2Ω
允许使用温度范围	-30~+70°C
安全过载范围	150%F.S
极限过载范围	200%F.S
激励电压范围	4~12VDC Max:15VDC
材质	合金钢或不锈钢
防护等级	IP68
应用场景	称重模块

电缆长度:

4 线缆标准长度 : 3m(50kg~1t),
6m(2~5t), 12m(10~50t)
直径 : Ø 5
选项 : 定制电缆长度

连接模式:

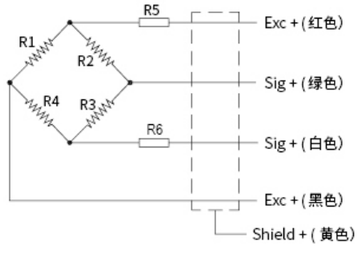

尺寸 / 量程	A	B	C	D	E	F	H	T	X	Y
50kg~1t	50	30	42	M5	7	60	7	13	20	35
2~5t	90	48	70	M10	12	100	12.5	25	30	50
10~20t	115	60	90	M12	16	160	12.5	32	30	50
30~50t	155	90	125	M16	20	300	15.5	44	30	50

OS-204D

尺寸：

单位 (mm)

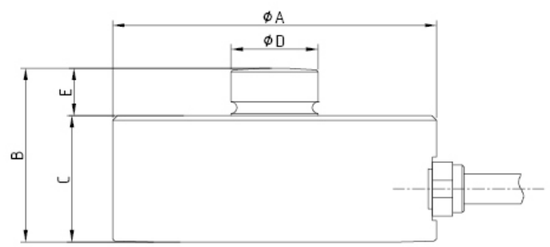

额定载荷	250/500kg, 1/2.5/5/7.5/10/15/30/50/100t
综合误差	±0.05%F.S
输出灵敏度	2.0±0.002mV/V
温度对零点输出的影响	±0.02%F.S/10℃
温度对输出灵敏度的影响	±0.02%F.S/10℃
蠕变误差 (30min)	±0.02%F.S
输入阻抗	750±10Ω
输出阻抗	702±2Ω
允许使用温度范围	-30~+70℃
允许使用温度范围	150%F.S
极限过载范围	200%F.S
激励电压范围	4~12VDC Max:15VDC
材质	合金钢或不锈钢
防护等级	IP68
应用场景	料罐、料斗、反应釜、称重模块

电缆长度：

4 线缆标准长度 : 5m(250kg~10t), 10m(15~100t)
直径 : ∅ 5
选项 : 定制电缆长度

连接模式：

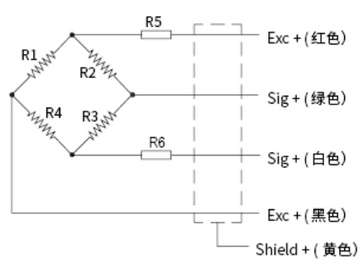

量程 \ 尺寸	A	B	C	D	E
250kg~10t	82	44	32	22	12
15t	100	48.5	35	28	13.5
30t	126	54	40	35	14
50~100t	165	80	60	60	20

宁波欧森传感科技有限公司
NINGBO OSEN SENSOR TECHNOLOGY CO., LTD.

OS-204N

尺寸：

单位 (mm)

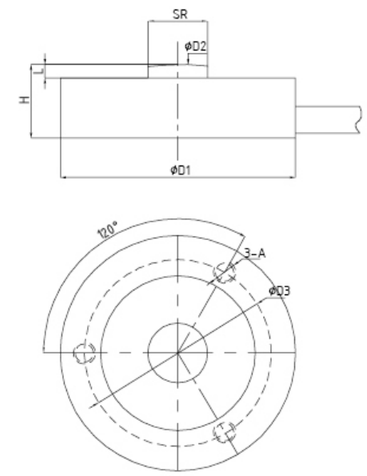

额定载荷	200/500lb,1/2/3/5klb
输出灵敏度	0.5~1.0mV/V
综合误差	±0.5%F.S
温度对零点输出的影响	±0.03%F.S/10℃
温度对输出灵敏度的影响	±0.03%F.S/10℃
蠕变误差 (30min)	±0.03%F.S
输入阻抗	350±5Ω
输出阻抗	350±2Ω
允许使用温度范围	-30~+70℃
允许使用温度范围	150%F.S
极限过载范围	200%F.S
激励电压范围	4~12VDC Max:15VDC
材质	不锈钢
防护等级	IP67
应用场景	料罐、料斗、反应釜、称重模块

电缆长度：

4 线缆标准长度 : 3m(200lb~5klb)
直径 : ∅ 5
选项 : 定制电缆长度

连接模式：

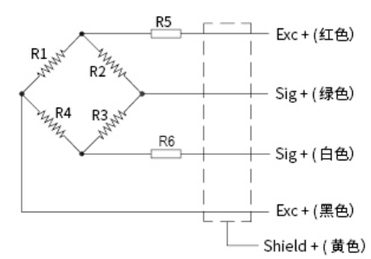

量程 \ 尺寸	D1	D2	D3	H	L	A	SR
200lb~2klb	32	8.1	25.4	10	15.7	#6-32UNC	35
3~5klb	38	11	31.4	16	15.7	#6-32UNC	35

OS-205

尺寸:

单位 (mm)

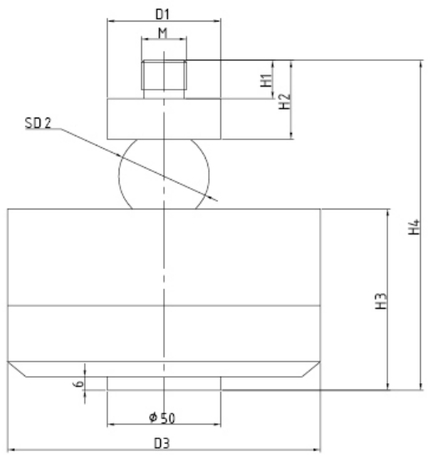

额定载荷	10/20/25/30/40t
综合误差	±0.05%F.S
输出灵敏度	3.0±0.006mV/V
温度对零点输出的影响	±0.02%F.S/10°C
温度对输出灵敏度的影响	±0.02%F.S/10°C
蠕变误差 (30min)	±0.05%F.S
输入阻抗	385±10Ω
输出阻抗	351±2Ω
允许使用温度范围	-30~+70°C
安全过载范围	150%F.S
极限过载范围	200%F.S
激励电压范围	4~12VDC Max:15VDC
材质	合金钢或不锈钢
防护等级	IP67
应用场景	称重模块

电缆长度:

4 线缆标准长度 : 12m(10~25t), 16m(30~40t)
直径 : Ø 5
选项 : 定制电缆长度

连接模式:

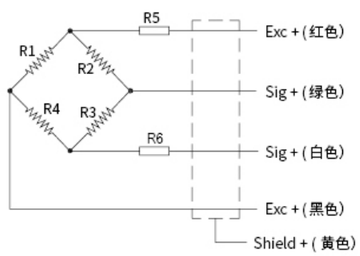

量程 \ 尺寸	D1	D2	D3	M	H1	H2	H3	H4
10t	Ø 50	Ø 40	Ø 138	M20*1.5	17	35	74	134.5
20,25t	Ø 65	Ø 50	Ø 165	M24*1.5	25	50	87	171
30t	Ø 75	Ø 50.8	Ø 165	M30*1.5	25	55	86	176
40t	Ø 85	Ø 76.2	Ø 165	M40*1.5	25	65	95.8	221

宁波欧森传感科技有限公司
NINGBO OSEN SENSOR TECHNOLOGY CO., LTD.

OS-206

尺寸:

单位 (mm)

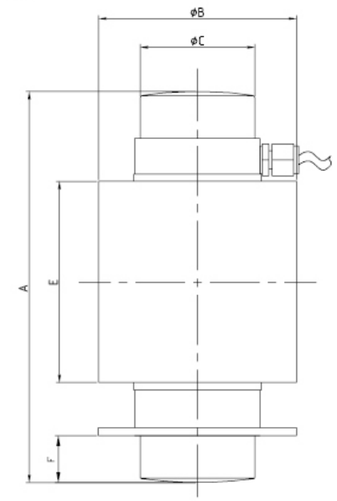

额定载荷	10/20/30/40/50/60t
精度等级	C3
输出灵敏度	2.0±0.002mV/V
温度对零点输出的影响	±0.02%F.S/10°C
温度对输出灵敏度的影响	±0.02%F.S/10°C
蠕变误差 (30min)	±0.02%F.S
输入阻抗	700±10Ω
输出阻抗	702±2Ω
允许使用温度范围	-30~+70°C
安全过载范围	150%F.S
极限过载范围	200%F.S
激励电压范围	4~12VDC Max:15VDC
材质	合金钢或不锈钢
防护等级	IP68
应用场景	称重模块

电缆长度:

直径 : Ø 5
选项 : 定制电缆长度

连接模式:

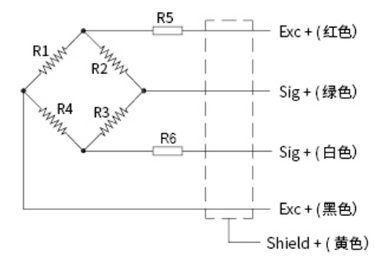

量程 \ 尺寸	A	B	C	E	F
10~50t	150	76	44	82	15.7
60t	210	76	44	82	15.7

OS-207

尺寸:

单位 (mm)

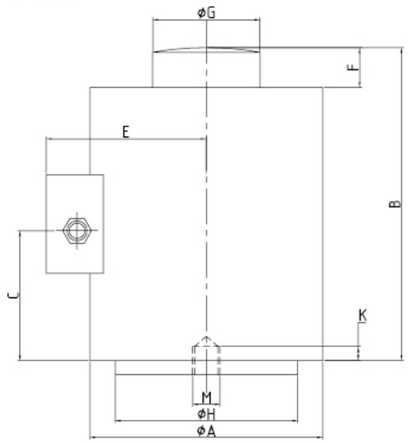

额定载荷	20/25/30/40/50/60/70/100/150/200/300/400t
综合误差	±0.05%F.S
输出灵敏度	2.0±0.002mV/V
温度对零点输出的影响	±0.02%F.S/10℃
温度对输出灵敏度的影响	±0.02%F.S/10℃
蠕变误差 (30min)	±0.02%F.S
输入阻抗	385±10Ω
输出阻抗	350±2Ω
允许使用温度范围	-30~+70℃
安全过载范围	150%F.S
极限过载范围	200%F.S
激励电压范围	4~12VDC Max:15VDC
材质	合金钢或不锈钢 , IP68
防护等级	IP68
应用场景	称重模块

电缆长度 :

4 线缆标准长度 : 12m(20t), 14m(25~40t), 16m(50~150t), 20m(200~400t)

直径 : Ø 6

选项 : 定制电缆长度

连接模式 :

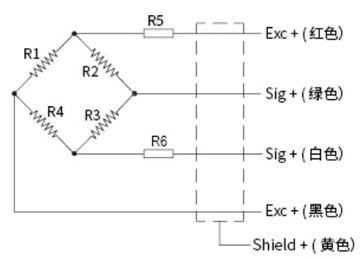

尺寸 / 量程	A	B	C	D	E	F	G	H	K	M
20t	76	82.6	48	150	56	9	31.8	48	10	M12
25,30,40t	100	117	65	150	76	12	38	38	14	M20
50,60t	107	127	66	200	81	12.7	58	64	14	M20
70t	125	142	91	250	86.5	13	58	64	14	M20
100t	165	184	104	300	111.8	20	70	70	20	M20
150t	165	184	104	300	111.8	20	70	78	20	M20
200t	233	250	157	500	137.5	25	100	112	36	M24
300,400t	233	250	157	500	137.5	25	108	112	36	M24

宁波欧森传感科技有限公司
NINGBO OSEN SENSOR TECHNOLOGY CO., LTD.

OS-208

尺寸:

单位 (mm)

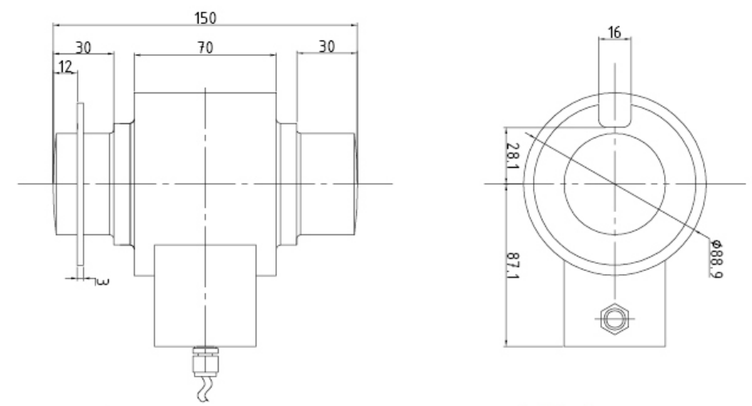

额定载荷	10/20/30/40/50t
精度等级	C3
输出灵敏度	2.0±0.02mV/V
温度对零点输出的影响	±0.02%F.S/10℃
温度对输出灵敏度的影响	±0.02%F.S/10℃
蠕变误差 (30min)	±0.02%F.S
输入阻抗	700±10Ω
输出阻抗	702±2Ω
允许使用温度范围	-30~+70℃
安全过载范围	150%F.S
极限过载范围	250%F.S
激励电压范围	4~12VDC Max:15VDC
材质	合金钢或不锈钢
防护等级	IP68
应用场景	称重模块

电缆长度 :

4 线缆标准长度 : 14m(10~50t)

直径 : Ø 6

选项 : 定制电缆长度

连接模式 :

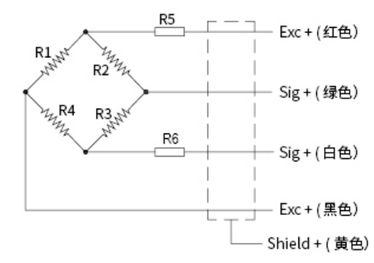

OS-209

尺寸：

单位 (mm)

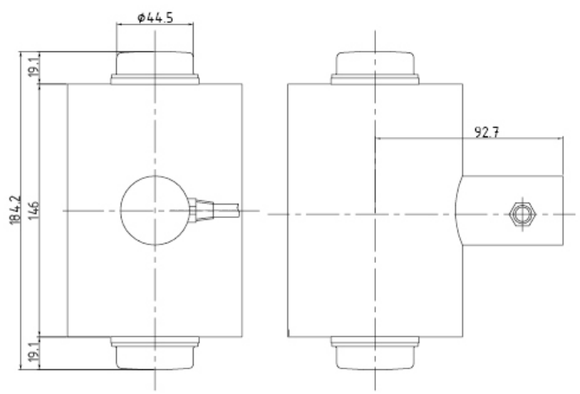

额定载荷	50/100/120klb
精度等级	C3
输出灵敏度	2.0±0.002mV/V
温度对零点输出的影响	±0.02%F.S/10°C
温度对输出灵敏度的影响	±0.02%F.S/10°C
蠕变误差 (30min)	±0.02%F.S
输入阻抗	1150±10Ω
输出阻抗	1050±10Ω
允许使用温度范围	-30~+70°C
安全过载范围	150%F.S
极限过载范围	200%F.S
激励电压范围	4~12VDC Max:15VDC
材质	合金钢或不锈钢
防护等级	IP68
应用场景	称重模块

电缆长度：

4 线缆标准长度 : 14m(50~120klb)
直径 : ∅ 6
选项 : 定制电缆长度

连接模式：

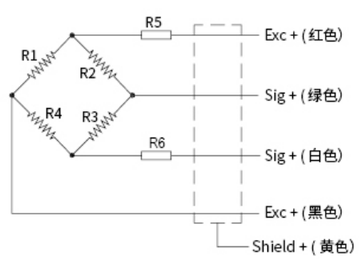

宁波欧森传感科技有限公司
NINGBO OSEN SENSOR TECHNOLOGY CO., LTD.

OS-210

尺寸：

单位 (mm)

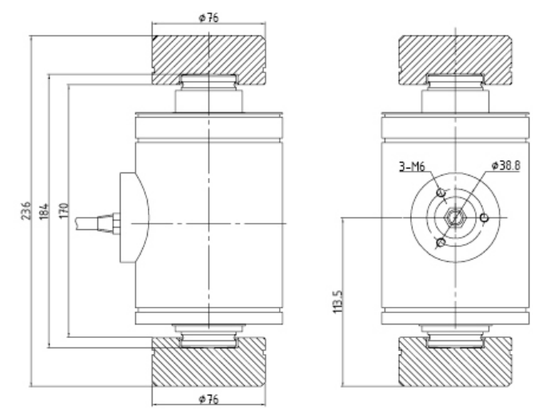

额定载荷	50/100 klb;23 /45t
精度等级	C3
输出灵敏度	1.75±0.02mV/V
温度对零点输出的影响	±0.02%F.S/10°C
温度对输出灵敏度的影响	±0.02%F.S/10°C
蠕变误差 (30min)	±0.02%F.S
输入阻抗	590±10Ω
输出阻抗	480±2Ω
允许使用温度范围	-30~+70°C
安全过载范围	150%F.S
极限过载范围	200%F.S
激励电压范围	4~12VDC Max:15VDC
材质	合金钢或不锈钢
防护等级	IP68
应用场景	称重模块

电缆长度：

4 线缆标准长度 : 14m(10~50klb, 23~45t)
直径 : ∅ 6
选项 : 定制电缆长度

连接模式：

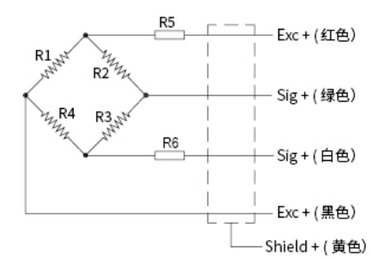

OS-211A

尺寸：

单位 (mm)

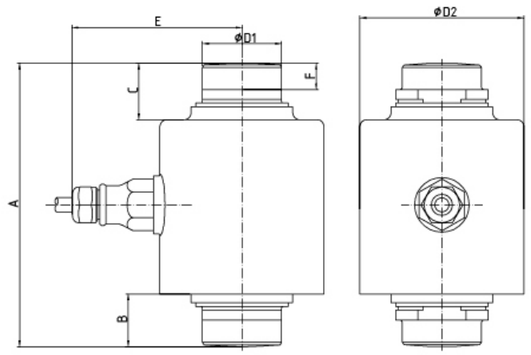

额定载荷	7.5/15/22.5/30/40/50/100/150/300t
精度等级	C3
输出灵敏度	2.0±0.002mV/V
温度对零点输出的影响	±0.02%F.S/10°C
温度对输出灵敏度的影响	±0.02%F.S/10°C
蠕变误差 (30min)	±0.02%F.S
输入阻抗	1150±50Ω
输出阻抗	1000±2Ω
允许使用温度范围	-30~+70°C
允许使用温度范围	150%F.S
极限过载范围	200%F.S
激励电压范围	4~12VDC Max:15VDC
材质	合金钢或不锈钢
防护等级	IP68
应用场景	料罐、料斗、反应釜、称重模块

电缆长度：

4 线缆标准长度 : 12m(7.5~22.5t), 18m(30~300t)

直径 : Ø 6

选项 : 定制电缆长度

连接模式：

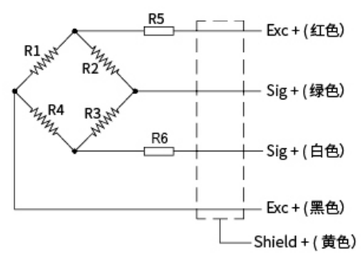

尺寸 / 量程	A	B	C	D1	D2	E	F
7.5t	89	17	23	28	65	75	11
15t	89	17	23	28	65	75	11
22.5t	89	17	23	28	65	75	11
30t	140	26	28	39	81	84	13
40t	150	31	33	39	81	84	13
50t	178	32	34	44	99	94	17
100t	178	38.5	38.5	62	141.3	93.8	17
150t	210	42.7	42.7	76.2	165.1	105.7	20.6
300t	280	55.9	55.9	100	165.1	105.7	25

宁波欧森传感科技有限公司
NINGBO OSEN SENSOR TECHNOLOGY CO., LTD.

OS-301

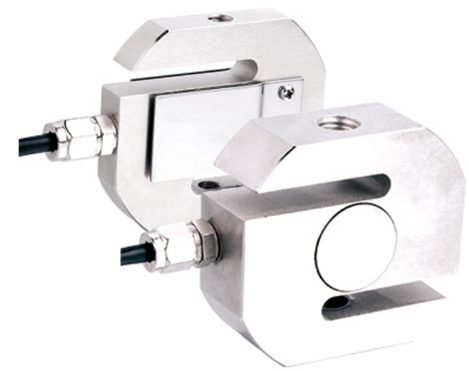

尺寸：

单位 (mm)

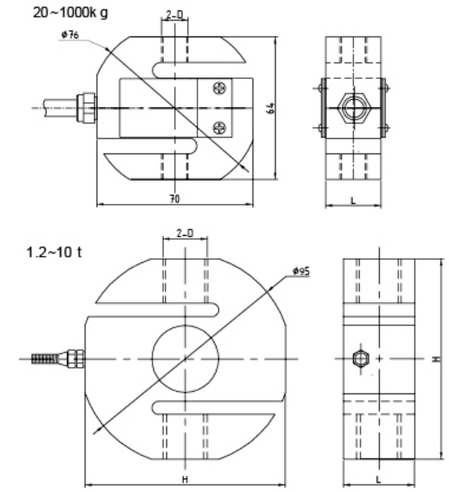

额定载荷	20/30/50/75/100/150/200/300/500/700kg 1/1.2/1.5/2/2.5/3/5/7.5/10t
精度等级	C3
输出灵敏度	2.0±0.02mV/V
温度对零点输出的影响	±0.02%F.S/10°C
温度对输出灵敏度的影响	±0.02%F.S/10°C
蠕变误差 (30min)	±0.02%F.S
输入阻抗	385±10Ω
输出阻抗	351±2Ω
允许使用温度范围	-30~+70°C
安全过载范围	150%F.S
极限过载范围	200%F.S
激励电压范围	4~12VDC Max:15VDC
材质	合金钢或不锈钢
防护等级	IP67
应用场景	Crane scrde,packing scale,tension etc.

电缆长度：

4 线缆标准长度 : 3m(20kg~1t), 5m(2~7.5t), 8m(10t)

直径 : Ø 5

选项 : 定制电缆长度

连接模式：

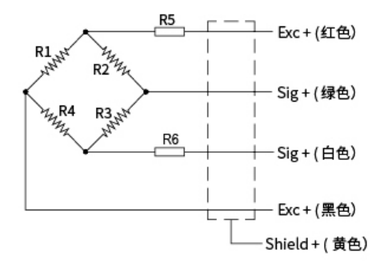

尺寸 / 量程	L	H	D
20~150kg	12	/	M8
200~500k	20	/	M12
200~1000kg	25	/	M12
1.2~5	30	90	M20
7.5t	40	90	M24
10 t	50	100	M32*2

OS-301A

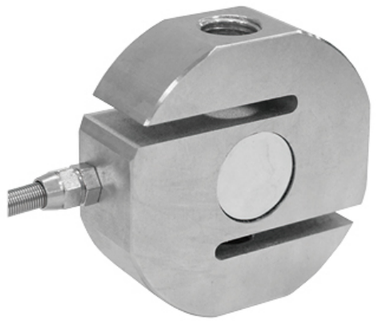

尺寸:

单位 (mm)

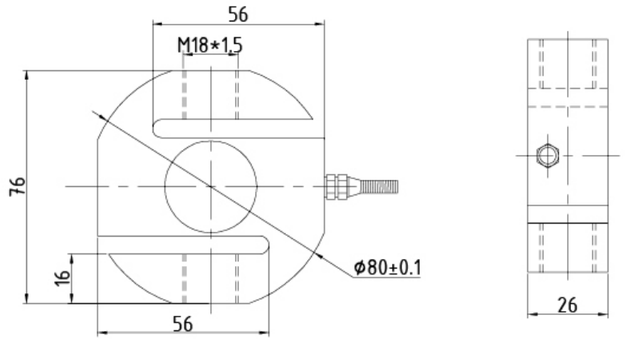

额定载荷	1/1.5/2t
输出灵敏度	2.0±0.002mV/V
综合误差	±0.02%F.S
温度对零点输出的影响	±0.02%F.S/10°C
温度对输出灵敏度的影响	±0.02%F.S/10°C
蠕变误差 (30min)	±0.02%F.S
输入阻抗	385±10Ω
输出阻抗	350±2Ω
允许使用温度范围	-30~+70°C
允许使用温度范围	150%F.S
极限过载范围	300%F.S
激励电压范围	4~12VDC Max:15VDC
材质	合金钢 , IP67
防护等级	IP67
应用场景	电子平台秤、汽检线、料斗秤等

电缆长度 :

4 线缆标准长度 : 3m(1~2t)

直径 : Ø 6

选项 : 定制电缆长度

连接模式 :

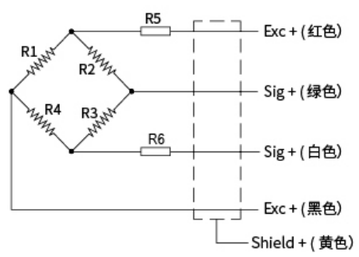

宁波欧森传感科技有限公司
NINGBO OSEN SENSOR TECHNOLOGY CO., LTD.

OS-301D

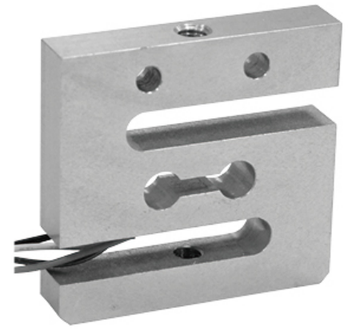

尺寸:

单位 (mm)

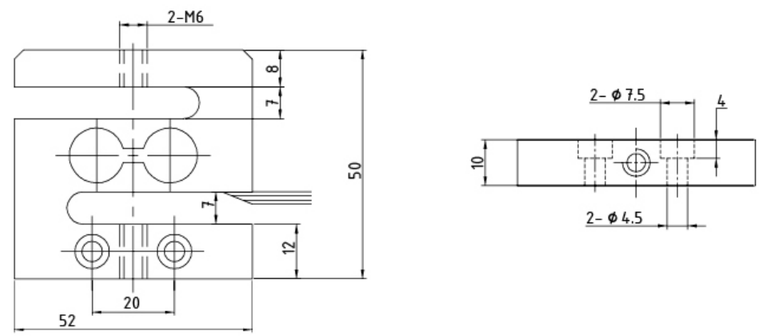

额定载荷	1/5/20/50kg
输出灵敏度	0.5±0.1mV/V (1kg) 1.0±0.2 mV/V(5~50kg)
综合误差	±0.2%F.S
温度对零点输出的影响	±0.05%F.S/10°C
温度对输出灵敏度的影响	±0.05%F.S/10°C
蠕变误差 (30min)	±0.05%F.S
输入阻抗	350±5Ω
输出阻抗	350±5Ω
允许使用温度范围	-30~+70°C
允许使用温度范围	120%F.S
极限过载范围	150%F.S
激励电压范围	4~12VDC Max:15VDC
材质	铝
防护等级	IP65
应用场景	电子平台秤、汽检线、料斗秤等

电缆长度 :

4 线缆标准长度 : 0.2m(1~50kg)

选项 : 定制电缆长度

连接模式 :

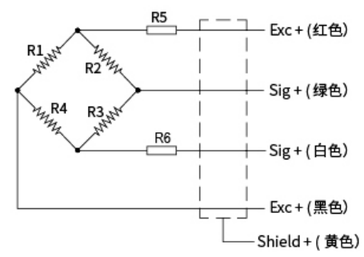

OS-301Y

尺寸：

单位 (mm)

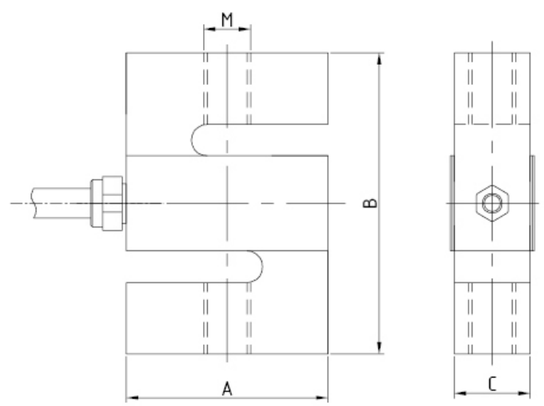

额定载荷	25/50//100/200/250/300/500/750lb; 1/2/2.5/3/5/10/20klb
精度等级	C3
输出灵敏度	2.0±0.002mV/V 3.0±0.003mV/V
温度对零点输出的影响	±0.02%F.S/10°C
温度对输出灵敏度的影响	±0.02%F.S/10°C
蠕变误差 (30min)	±0.02%F.S
输入阻抗	385±10Ω
输出阻抗	351±2Ω
允许使用温度范围	-30~+70°C
允许使用温度范围	150%F.S
极限过载范围	200%F.S
激励电压范围	4~12VDC Max:15VDC
材质	合金钢或不锈钢
防护等级	IP67
应用场景	电子平台秤、汽检线、料斗秤等

电缆长度：

4 线缆标准长度 : 3m(20kg~1t), 5m(2~7.5t), 8m(10t)
直径 : Ø 5
选项 : 定制电缆长度

连接模式：

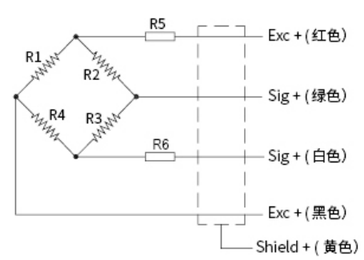

量程 \ 尺寸	A	B	C	M
25~200lb	50.8	63.5	12.7	1/4-28UNF
250~300lb	50.8	76.2	12.7	3/8-24UNF
0.5~1.5klb	50.8	76.2	19.1	1/2-20UNF
2~3klb	50.8	76.2	25.4	1/2-20UNF
5~10klb	76.2	108.0	25.4	3/4-16UNF
20klb	127.0	177.8	50.8	1 1/4-12UNF

宁波欧森传感科技有限公司
NINGBO OSEN SENSOR TECHNOLOGY CO., LTD.

OS-302

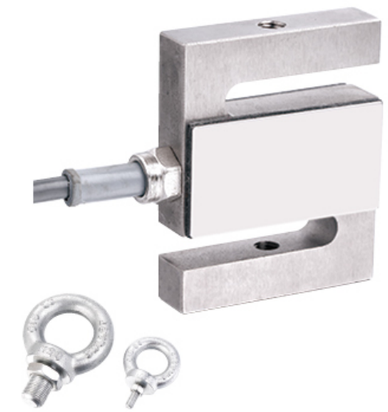

尺寸：

单位 (mm)

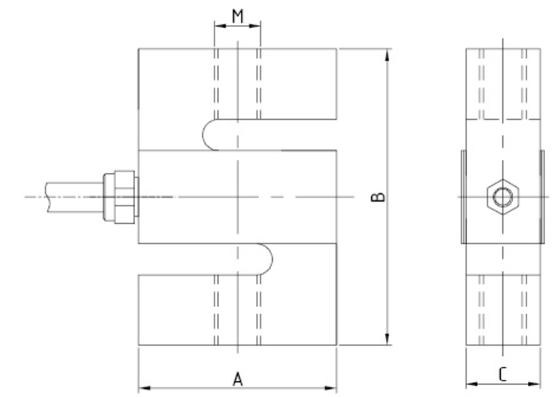

额定载荷	25/50/75/100/150/200/300/500/750kg; 1/1.5/2/3/5/7.5/10t
精度等级	C3
输出灵敏度	2.0±0.02mV/V 3.0±0.003mV/V
温度对零点输出的影响	±0.03%F.S/10°C
温度对输出灵敏度的影响	±0.03%F.S/10°C
蠕变误差 (30min)	±0.02%F.S
输入阻抗	385±10Ω
输出阻抗	351±2Ω
允许使用温度范围	-30~+70°C
安全过载范围	150%F.S
极限过载范围	200%F.S
激励电压范围	4~12VDC Max:15VDC
材质	合金钢或不锈钢
防护等级	IP67
应用场景	电子平台秤、汽检线、料斗秤等

电缆长度：

4 线缆标准长度 : 3m(20kg~1t), 5m(2~7.5t), 8m(10t)
直径 : Ø 5
选项 : 定制电缆长度

连接模式：

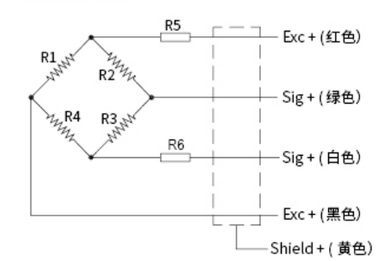

量程 \ 尺寸	A	B	C	M
25~75kg	50.8	63.5	12.7	M6*1.0
100~300kg	50.8	76.2	19.1	M10*1.5
500~750kg	50.8	76.2	19.1	M12*1.75
1~1.5t	50.8	76.2	25.4	M12*1.75
2~5t	76.2	108.0	25.4	M20*1.5
7.5t	101.6	139.7	31.8	M24*2
10t	127.0	177.8	50.8	M30*2

OS-302B

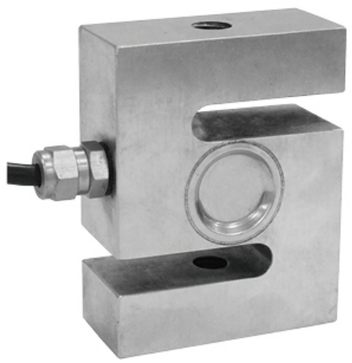

尺寸:

单位 (mm)

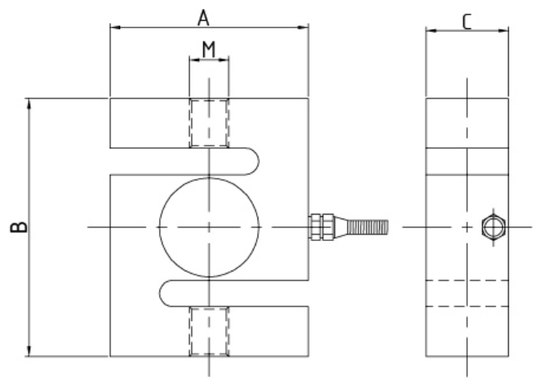

额定载荷	500kg, 1/2/5t
输出灵敏度	2.0±0.002mV/V
综合误差	±0.03%F.S
温度对零点输出的影响	±0.02%F.S/10°C
温度对输出灵敏度的影响	±0.02%F.S/10°C
蠕变误差 (30min)	±0.03%F.S
输入阻抗	385±10Ω
输出阻抗	350±2Ω
允许使用温度范围	-30~+70°C
允许使用温度范围	150%F.S
极限过载范围	300%F.S
激励电压范围	4~12VDC Max:15VDC
材质	合金钢
防护等级	IP67
应用场景	电子平台秤、汽检线、料斗秤等

电缆长度:

4 线缆标准长度 : 3m(500kg~5t)
直径 : Ø 5
选项 : 定制电缆长度

连接模式:

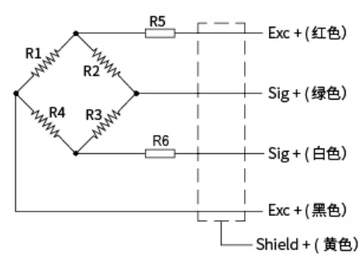

量程 \ 尺寸	A	B	C	M
500kg	60	78	25	M12*1.75
1t	60	86	50	M16*2
2t	70	90	50	M16*2
5t	100	136	50	M24*2

宁波欧森传感科技有限公司
NINGBO OSEN SENSOR TECHNOLOGY CO., LTD.

OS-307

尺寸:

单位 (mm)

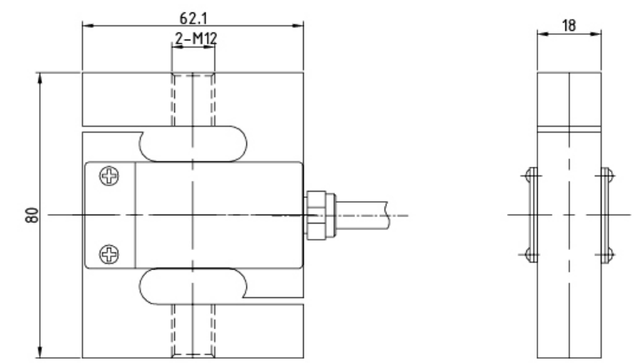

额定载荷	50/100/150/200/300/500/750/1000kg
精度等级	C3
输出灵敏度	2.0±0.002mV/V
温度对零点输出的影响	±0.02%F.S/10°C
温度对输出灵敏度的影响	±0.02%F.S/10°C
蠕变误差 (30min)	±0.02%F.S
输入阻抗	400±20Ω
输出阻抗	350±3Ω
允许使用温度范围	-30~+70°C
允许使用温度范围	120%F.S
极限过载范围	150%F.S
激励电压范围	4~12VDC Max:15VDC
材质	率 (50~300kg) 合金钢 (500~1000kg)
防护等级	IP67
应用场景	电子平台秤、汽检线、料斗秤等

电缆长度:

4 线缆标准长度 : 3m(50kg~1t)
直径 : Ø 5
选项 : 定制电缆长度

连接模式:

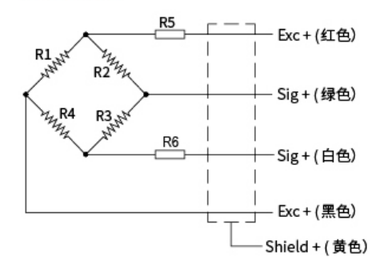

OS-308

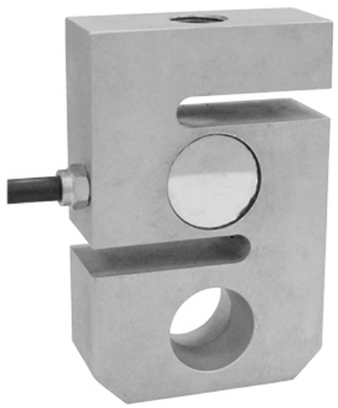

尺寸：

单位 (mm)

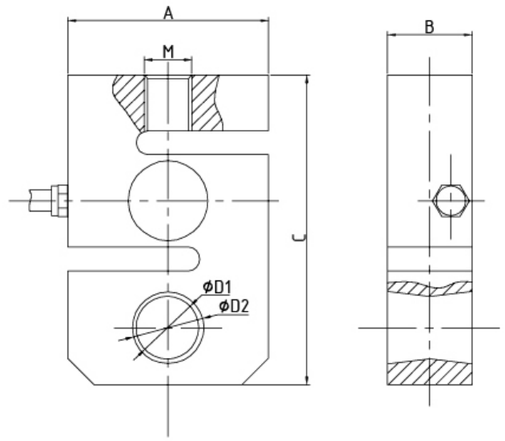

额定载荷	1/1.5/2/3/5/7.5/10/15t
输出灵敏度	2.0±0.002mV/V
综合误差	±0.02%F.S
蠕变误差 (30min)	±0.02%F.S
输入阻抗	385±10Ω
输出阻抗	350±2Ω
允许使用温度范围	-30~+70℃
允许使用温度范围	150%F.S
极限过载范围	200%F.S
激励电压范围	4~12VDC Max:15VDC
材质	合金钢或不锈钢
防护等级	IP67
应用场景	电子平台秤、汽检线、料斗秤等

电缆长度：

4 线缆标准长度 : 3m(1~5t), 6m(7.5t), 10m(10t)
直径 : ∅ 5
选项 : 定制电缆长度

连接模式：

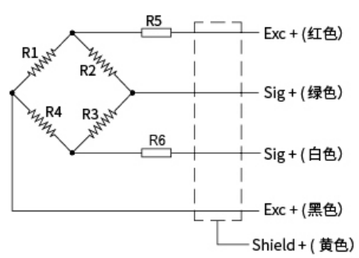

尺寸 / 量程	A	B	C	D1	D2	M
1~5	76	32	117	23.5	27	M18*1.5
7.5t	88	32	125	23.5	27	M24*1.5
10~15t	100	50	167	30	37	M30*2

宁波欧森传感科技有限公司
NINGBO OSEN SENSOR TECHNOLOGY CO., LTD.

OS-308B

尺寸：

单位 (mm)

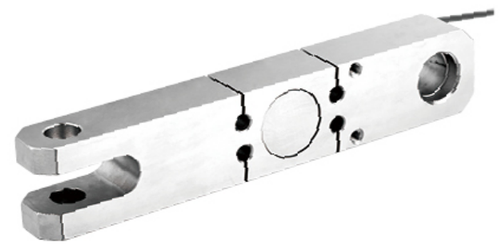

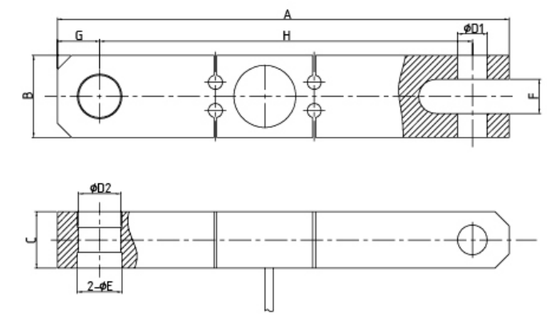

额定载荷	1/2/3/5/10/20t
精度等级	C3
输出灵敏度	2.0±0.1mV/V
温度对零点输出的影响	±0.03%F.S/10℃
温度对输出灵敏度的影响	±0.03%F.S/10℃
蠕变误差 (30min)	±0.02%F.S
输入阻抗	760±10Ω
输出阻抗	701±2Ω
允许使用温度范围	-30~+70℃
安全过载范围	150%F.S
极限过载范围	200%F.S
激励电压范围	4~12VDC Max:15VDC
材质	合金钢或不锈钢
防护等级	IP67
应用场景	电子平台秤、汽检线、料斗秤等

电缆长度：

4 线缆标准长度 : 2m(1~20t)
直径 : ∅ 5
选项 : 定制电缆长度

连接模式：

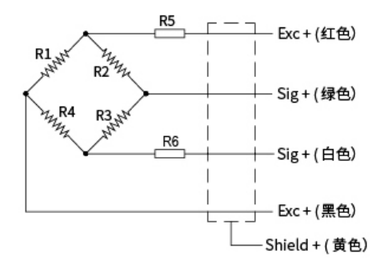

尺寸 / 量程	A	B	C	D	E	F
1~3t	320	58	40	21	32	24
5t	350	70	43	25	37	26
10t	377	85	53	32	40	32
20t	460	92	71	60	50.5	47

OS-309

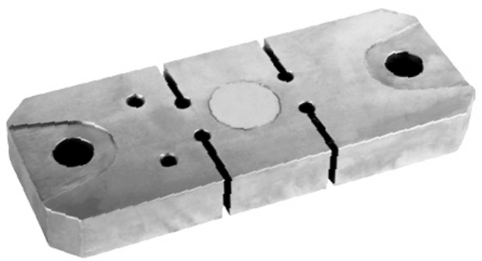

尺寸：

单位 (mm)

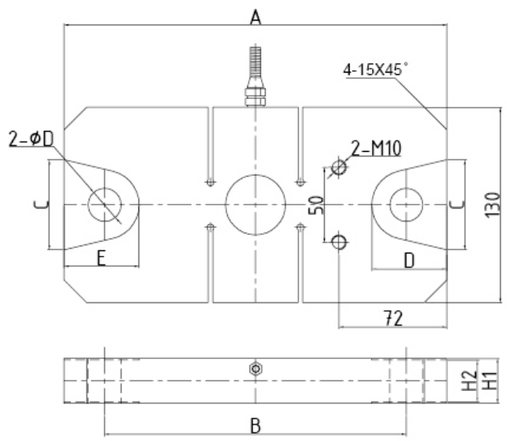

额定载荷	5/10 t
综合误差	±0.05%F.S
输出灵敏度	2.0±0.002mV/V
温度对零点输出的影响	±0.03%F.S/10°C
温度对输出灵敏度的影响	±0.03%F.S/10°C
蠕变误差 (30min)	±0.03%F.S
输入阻抗	385±10Ω
输出阻抗	350±2Ω
允许使用温度范围	-30~+70°C
安全过载范围	150%F.S
极限过载范围	200%F.S
激励电压范围	4~12VDC Max:15VDC
材质	合金钢 , IP67
防护等级	IP67
应用场景	电子平台秤、汽检线、料斗秤等

电缆长度：

4 线缆标准长度 : 12m(5~10t)
直径 : Ø 5
选项 : 定制电缆长度

连接模式：

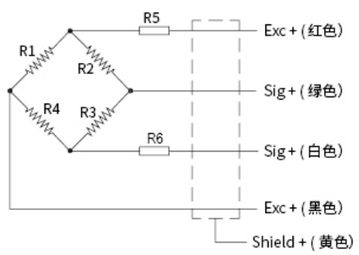

量 程 \ 尺 寸	A	B	C	D	E	H1	H2
5t	255	201	60	22	50	30	28
10t	295	215	64	28	70	40	38

宁波欧森传感科技有限公司
NINGBO OSEN SENSOR TECHNOLOGY CO., LTD.

OS-401

尺寸：

单位 (mm)

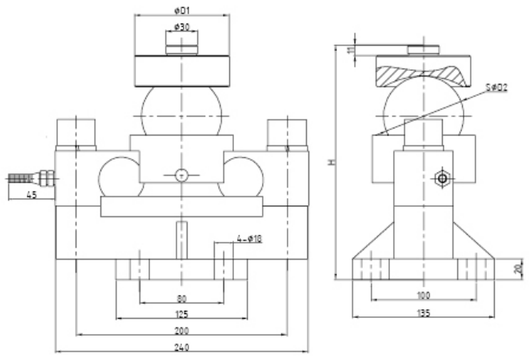

额定载荷	10/15/20/25/30/40t
精度等级	C3
输出灵敏度	2.0±0.002 mV/V
温度对零点输出的影响	±0.02%F.S/10°C
温度对输出灵敏度的影响	±0.02%F.S/10°C
蠕变误差 (30min)	±0.02%F.S
输入阻抗	760±10Ω
输出阻抗	702±2Ω
允许使用温度范围	-30~+70°C
安全过载范围	150%F.S
极限过载范围	300%F.S
激励电压范围	4~12VDC Max:15VDC
材质	合金钢
防护等级	IP68
应用场景	台秤、汽车衡、称重模块等

电缆长度：

4 线缆标准长度 : 16m(10~40t)
直径 : Ø 6
选项 : 定制电缆长度

连接模式：

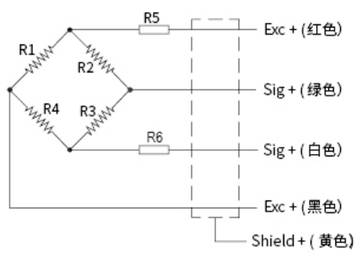

量 程	D1	D2	H
10,15,20,25,30t	85~88	76.2	224.7
40t	88	76.2	230.7

OS-401A

尺寸:

单位 (mm)

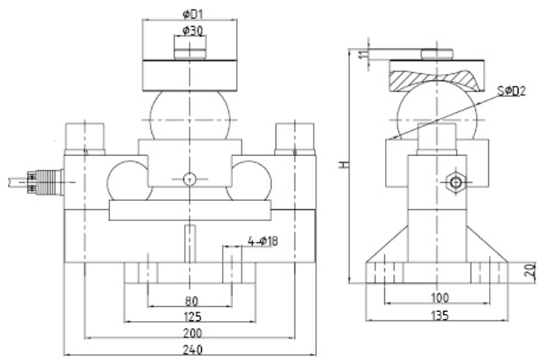

额定载荷	10/15/20/25/30/40t
精度等级	C3
输出灵敏度	2.0±0.002 mV/V
温度对零点输出的影响	±0.02%F.S/10°C
温度对输出灵敏度的影响	±0.02%F.S/10°C
蠕变误差 (30min)	±0.02%F.S
输入阻抗	760±10Ω
输出阻抗	702±2Ω
允许使用温度范围	-30~+70°C
允许使用温度范围	150%F.S
极限过载范围	300%F.S
激励电压范围	4~12VDC Max:15VDC
材质	合金钢
防护等级	IP68
应用场景	台秤、汽车衡、称重模块等

电缆长度:

双屏蔽信号线
4 线缆标准长度 : 6m(10~40t)
直径 : ∅ 6
选项 : 定制电缆长度

连接模式:

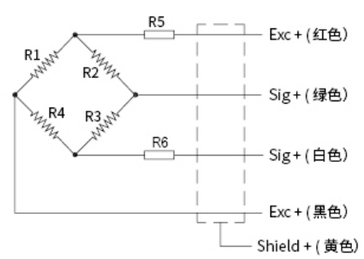

容量	D1	D2	H
10,15,20,25,30t	85~88	76.2	224.7
40t	88	76.2	230.7

宁波欧森传感科技有限公司
NINGBO OSEN SENSOR TECHNOLOGY CO., LTD.

OS-401B

尺寸:

单位 (mm)

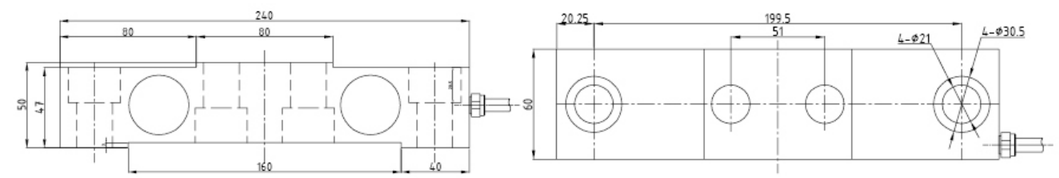

额定载荷	10/20/30/40t
综合误差	±0.02%F.S
输出灵敏度	2.0±0.002 mV/V
温度对零点输出的影响	±0.02%F.S/10°C
温度对输出灵敏度的影响	±0.02%F.S/10°C
蠕变误差 (30min)	±0.02%F.S
输入阻抗	700±10Ω
输出阻抗	702±2Ω
允许使用温度范围	-30~+70°C
允许使用温度范围	150%F.S
极限过载范围	200%F.S
激励电压范围	4~12VDC Max:15VDC
材质	Alloy Steel
防护等级	IP67
应用场景	轨道衡 , 行车衡

电缆长度:

4 线缆标准长度 : 16m(10~40t), 20m(50t)
直径 : ∅ 6
选项 : 定制电缆长度

连接模式:

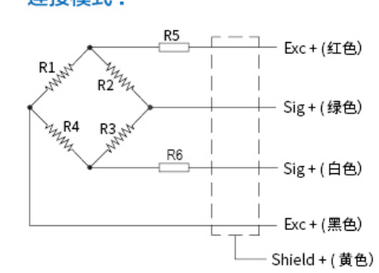

OS-402

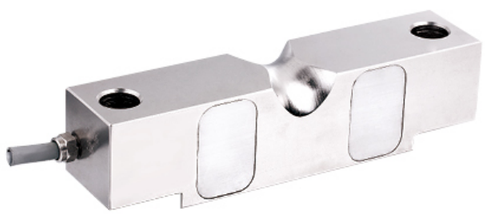

尺寸：

单位 (mm)

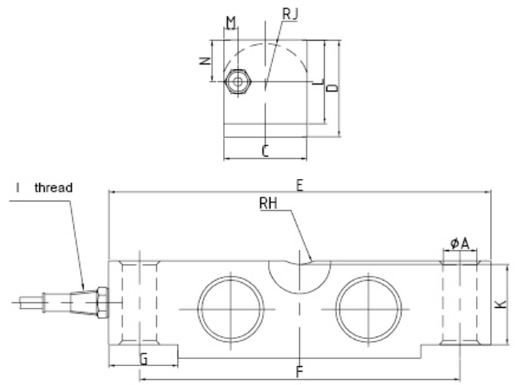

额定载荷	10/20/25/40/50/60/75klb
精度等级	C3
温度对零点输出的影响	±0.02%F.S/10°C
温度对输出灵敏度的影响	±0.02%F.S/10°C
输出灵敏度	3.0±0.003 mV/V
蠕变误差 (30min)	±0.02%F.S
输入阻抗	700±10Ω
输出阻抗	702±2Ω
允许使用温度范围	-30~+70°C
安全过载范围	150%F.S
极限过载范围	300%F.S
激励电压范围	4~12VDC Max:15VDC
材质	合金钢
防护等级	IP67
应用场景	台秤、汽车衡、称重模块等

电缆长度：

4 线缆标准长度 : 16m(10~75klb)
直径 : Ø 6
选项 : 定制电缆长度

连接模式：

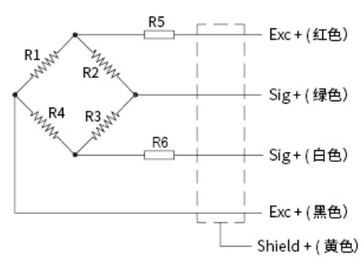

量程 \ 尺寸	A	C	D	E	F	G	H	J	K	L	M	N	I
10~25klb	17.3	42.9	49.3	196.9	165.1	35.8	19.1	22.9	41.4	43.2	8.9	13.5	1/4-18NPT
40klb	20.6	49.3	62.0	260.4	215.9	49.0	25.4	28.4	50.8	53.3	8.9	31.0	1/4-18NPT
50~75klb	26.9	62.0	74.7	260.4	215.9	49.0	25.4	34.8	64.5	67.3	10.4	37.3	1/2-14NPT

宁波欧森传感科技有限公司
NINGBO OSEN SENSOR TECHNOLOGY CO., LTD.

OS-403

尺寸：

单位 (mm)

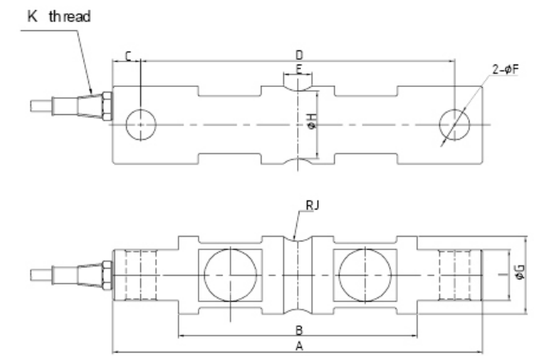

额定载荷	5/10/20/25/30/40/50/60/75/100klb
精度等级	C3
温度对零点输出的影响	±0.02%F.S/10°C
温度对输出灵敏度的影响	±0.02%F.S/10°C
输出灵敏度	3.0±0.003 mV/V
蠕变误差 (30min)	±0.02%F.S
输入阻抗	700±10Ω
输出阻抗	702±2Ω
允许使用温度范围	-30~+70°C
安全过载范围	150%F.S
极限过载范围	300%F.S
激励电压范围	4~12VDC Max:15VDC
材质	合金钢
防护等级	IP67
应用场景	台秤、汽车衡、称重模块等

电缆长度：

4 线缆标准长度 : 16m(10~100klb)
直径 : Ø 6
选项 : 定制电缆长度

连接模式：

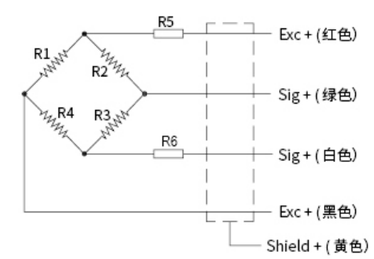

量程 \ 尺寸	A	B	C	D	E	F	G	H	I	J	K
5~10klb	206.2	133.1	15.7	174.8	15.7	16.8	43.2	37.6	28.4	12.7	1/4-18NPT
20~25klb	206.2	133.1	15.7	174.8	15.7	16.8	49.5	37.6	28.4	12.7	1/4-18NPT
30~75klb	260.4	164.6	22.4	215.9	25.4	26.9	76.2	69.3	60.2	25.4	1/2-14NPT
100klb	285.8	190.5	22.4	241.3	25.4	26.9	88.9	82.3	63.5	38.1	1/2-14NPT

OS-404

尺寸：

单位 (mm)

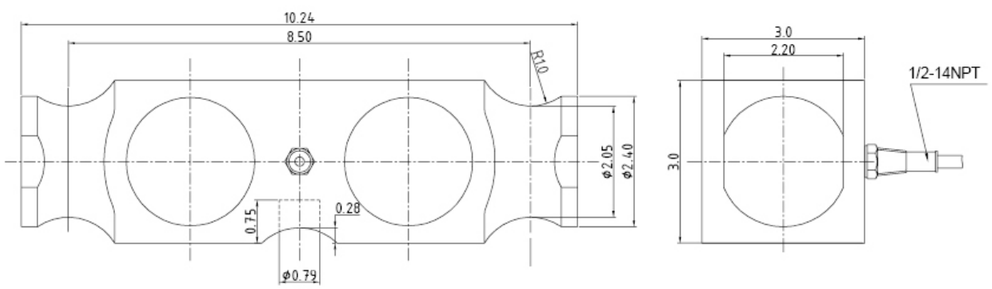

额定载荷	5/10/20/25/40/50/60/75/100klb
精度等级	C3
温度对零点输出的影响	±0.02%F.S/10°C
温度对输出灵敏度的影响	±0.02%F.S/10°C
输出灵敏度	3.0±0.003 mV/V
蠕变误差 (30min)	±0.02%F.S
输入阻抗	700±10Ω
输出阻抗	702±2Ω
允许使用温度范围	-30~+70°C
安全过载范围	150%F.S
极限过载范围	300%F.S
激励电压范围	4~12VDC Max:15VDC
材质	合金钢
防护等级	IP67
应用场景	台秤、汽车衡、称重模块等

电缆长度：

4 线缆标准长度 : 16m(10~75klb)
直径 : Ø 6
选项 : 定制电缆长度

连接模式：

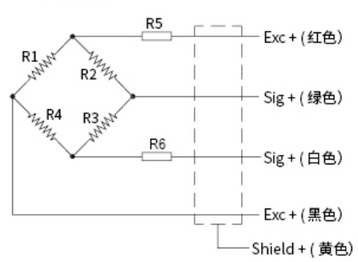

宁波欧森传感科技有限公司
NINGBO OSEN SENSOR TECHNOLOGY CO., LTD.

OS-405

尺寸：

单位 (mm)

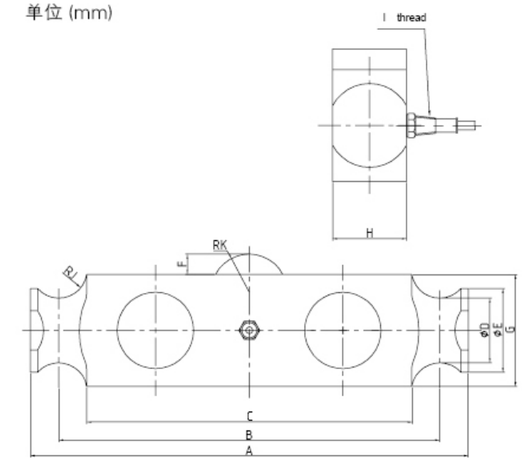

额定载荷	25/40/50/60/75/100/125klb
精度等级	C3
温度对零点输出的影响	±0.02%F.S/10°C
温度对输出灵敏度的影响	±0.02%F.S/10°C
输出灵敏度	3.0±0.003mV/V
蠕变误差 (30min)	±0.02%F.S
输入阻抗	700±10Ω
输出阻抗	702±2Ω
允许使用温度范围	-30~+70°C
安全过载范围	150%F.S
极限过载范围	300%F.S
激励电压范围	4~12VDC Max:15VDC
材质	合金钢
防护等级	IP67
应用场景	台秤、汽车衡、称重模块等

电缆长度：

4 线缆标准长度 : 16m(10~75klb)
直径 : Ø 6
选项 : 定制电缆长度

连接模式：

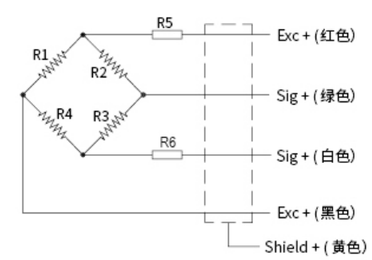

尺寸 / 量程	A	B	C	D	E	F	G	H	J	K	I
25~50klb(SE)	209.6	184.2	158.8	41.4	50.8	13.5	75.4	49.3	12.7	12.7	1/4-18NPT
50~75klb	292.1	254	215.9	43.2	55.9	13.5	88.1	69.3	19.1	25.4	1/2-14NPT
100~125klb	368.3	342.9	317.5	62	81.3	20.8	118.9	82.3	25.4	38.1	1/2-14NPT

OS-406

尺寸:

单位 (mm)

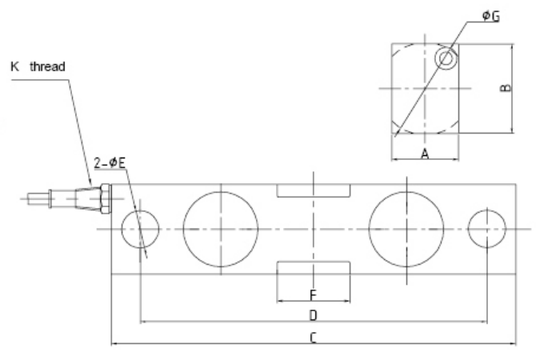

额定载荷	1/2/2.5/3/5/10/25/35/50klb
精度等级	C3
温度对零点输出的影响	±0.02%F.S/10°C
温度对输出灵敏度的影响	±0.02%F.S/10°C
输出灵敏度	3.0±0.003mV/V
蠕变误差 (30min)	±0.02%F.S
输入阻抗	700±10Ω
输出阻抗	702±2Ω
允许使用温度范围	-30~+70°C
安全过载范围	150%F.S
极限过载范围	300%F.S
激励电压范围	4~12VDC Max:15VDC
材质	合金钢
防护等级	IP67
应用场景	台秤、汽车衡、称重模块等

电缆长度:

4 线缆标准长度 : 16m(10~75klb)
直径 : Ø 6
选项 : 定制电缆长度

连接模式:

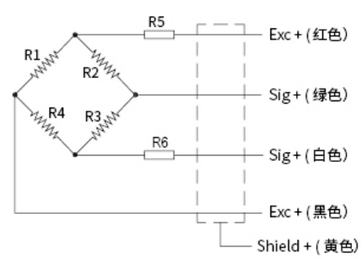

量程 \ 尺寸	A	B	C	D	E	F	G	I
1~5k	31.8	31.8	190.5	158.8	12.7	29.2	31.8	1/4-18NPT
10~25klb	36.6	49.3	222.3	190.5	20.6	50.8	50.8	1/4-18NPT
35klb	38.1	63.5	222.3	190.5	20.6	50.8	50.8	1/2-14NPT
50klb	62	74.7	342.9	292.1	33.3	82.6	72.6	1/2-14NPT

宁波欧森传感科技有限公司
NINGBO OSEN SENSOR TECHNOLOGY CO., LTD.

OS-601

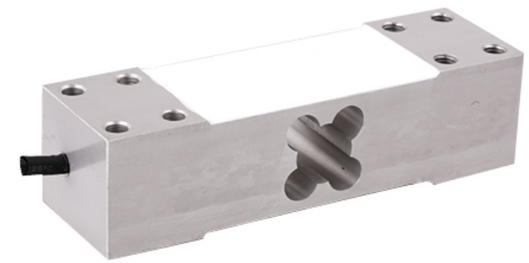

尺寸:

单位 (mm)

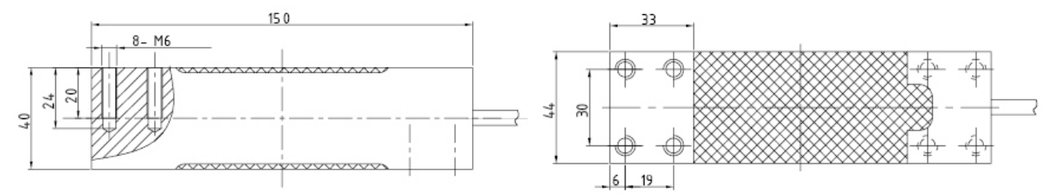

额定载荷	50/100/150/200/250/300/500kg
综合误差	±0.02%F.S
输出灵敏度	2.0±0.2 mV/V
温度对零点输出的影响	±0.02%F.S/10°C
温度对输出灵敏度的影响	±0.02%F.S/10°C
蠕变误差 (30min)	±0.016%F.S
输入阻抗	406±10Ω
输出阻抗	350±2Ω
允许使用温度范围	-30~+70°C
安全过载范围	150%F.S
极限过载范围	200%F.S
激励电压范围	4~12VDC Max:15VDC
材质	铝 , 合金钢或不锈钢
防护等级	IP67
应用场景	不锈钢秤、防水秤

电缆长度:

4 线缆标准长度 : 2m(50~500klb)
直径 : Ø 5
选项 : 定制电缆长度

连接模式:

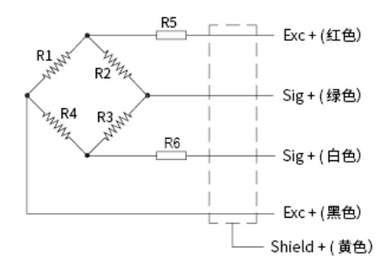

OS-601A

尺寸:

单位 (mm)

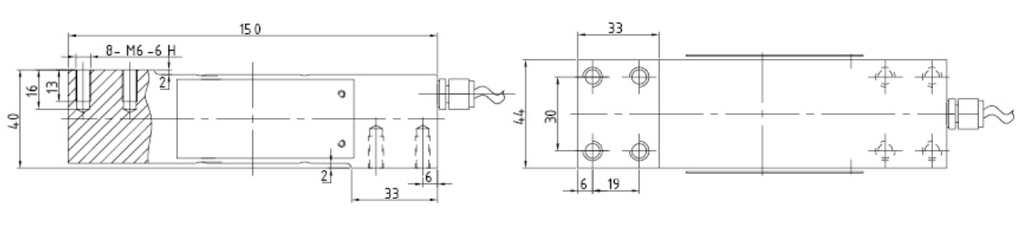

额定载荷	50/100/150/200/250/300/500kg
综合误差	±0.02%F.S
输出灵敏度	2.0±0.2 mV/V
温度对零点输出的影响	±0.02%F.S/10°C
温度对输出灵敏度的影响	±0.02%F.S/10°C
蠕变误差 (30min)	±0.016%F.S
输入阻抗	385±10Ω
输出阻抗	350±3Ω
允许使用温度范围	-30~+70°C
安全过载范围	150%F.S
极限过载范围	200%F.S
激励电压范围	4~12VDC Max:15VDC
材质	铝，合金钢或不锈钢
防护等级	IP67
应用场景	不锈钢秤、防水秤

电缆长度：

4 线缆标准长度：2m(50~500klb)

直径：∅ 5

选项：定制电缆长度

连接模式：

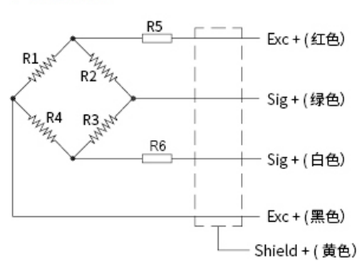

宁波欧森传感科技有限公司
NINGBO OSEN SENSOR TECHNOLOGY CO., LTD.

OS-602

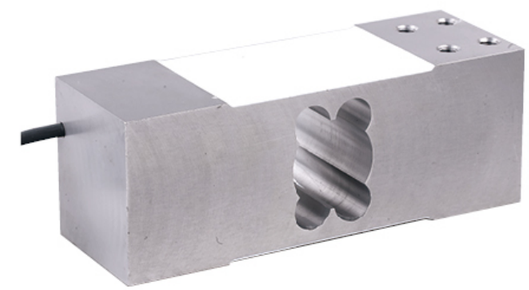

尺寸:

单位 (mm)

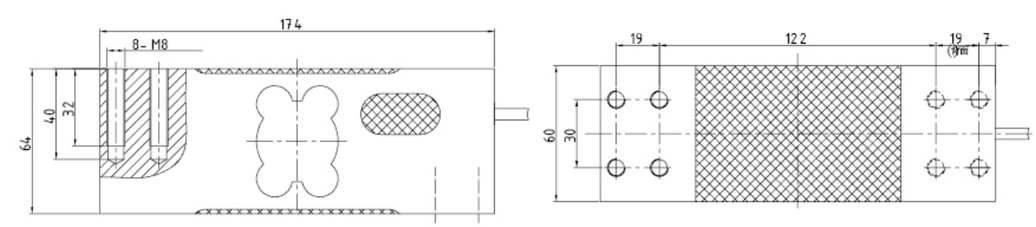

额定载荷	50/100/150/200/250/300/500/600/750kg
综合误差	±0.02%F.S
输出灵敏度	2.0±0.2 mV/V
温度对零点输出的影响	±0.02%F.S/10°C
温度对输出灵敏度的影响	±0.02%F.S/10°C
蠕变误差 (30min)	±0.016%F.S
输入阻抗	406±10Ω
输出阻抗	350±3Ω
允许使用温度范围	-30~+70°C
安全过载范围	150%F.S
极限过载范围	300%F.S
激励电压范围	4~12VDC Max:15VDC
材质	铝，合金钢或不锈钢
防护等级	IP67
应用场景	不锈钢秤、防水秤

电缆长度：

4 线缆标准长度：2m(50~500klb)

直径：∅ 5

选项：定制电缆长度

连接模式：

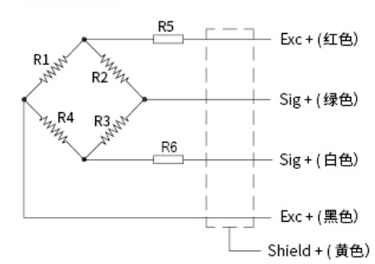

OS-602S

尺寸：

单位 (mm)

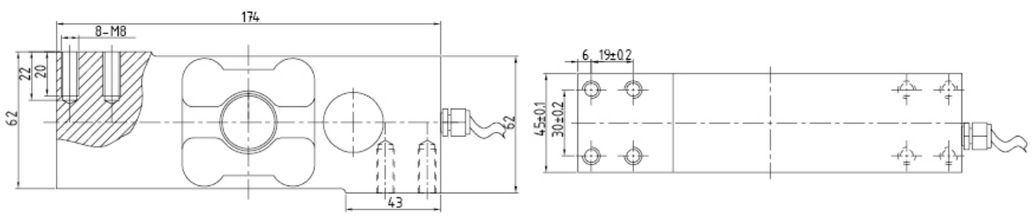

额定载荷	100/150/200/250 /300/500/800kg
综合误差	±0.02%F.S
输出灵敏度	2.0±0.2mV/V
温度对零点输出的影响	±0.02%F.S/10°C
温度对输出灵敏度的影响	±0.02%F.S/10°C
蠕变误差 (30min)	±0.016%F.S
输入阻抗	385±10Ω
输出阻抗	350±3Ω
允许使用温度范围	-30~+70°C
允许使用温度范围	150%F.S
极限过载范围	300%F.S
激励电压范围	4~12VDC Max:15VDC
材质	铝，合金钢或不锈钢
防护等级	IP67
应用场景	不锈钢秤、防水秤

电缆长度：

4 线缆标准长度：2m(100~800klb)
直径：∅ 5
选项：定制电缆长度

连接模式：

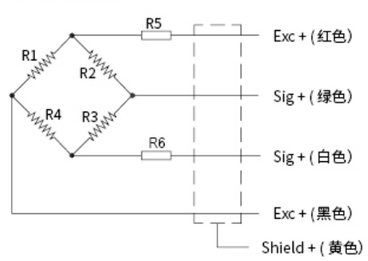

OS-603

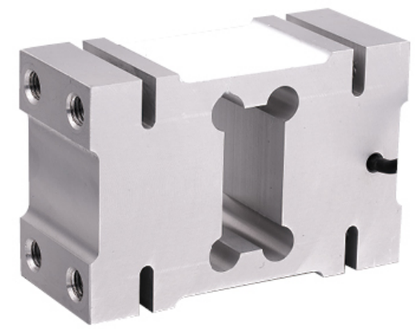

尺寸：

单位 (mm)

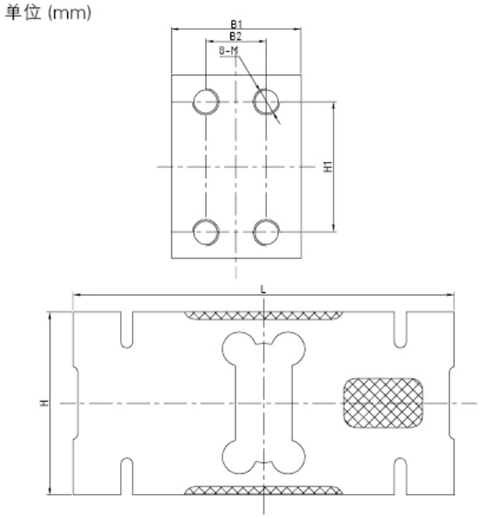

额定载荷	50/100/150/200/250/300/500/600/750/1000/1500/2000kg
综合误差	±0.02%F.S
输出灵敏度	2.0±0.2mV/V
温度对零点输出的影响	±0.02%F.S/10°C
温度对输出灵敏度的影响	±0.02%F.S/10°C
蠕变误差 (30min)	±0.016%F.S
输入阻抗	406±10Ω
输出阻抗	350±3Ω
允许使用温度范围	-30~+70°C
安全过载范围	150%F.S
极限过载范围	300%F.S
激励电压范围	4~12VDC Max:15VDC
材质	铝，合金钢或不锈钢
防护等级	IP67
应用场景	电子秤、电子台秤、皮带秤等各类称重设备

电缆长度：

4 线缆标准长度：2m(50~500klb)
直径：∅ 5
选项：定制电缆长度

连接模式：

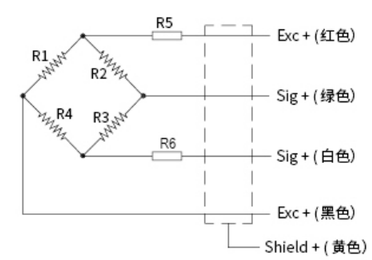

尺寸 / 量程	H	H1	L	B1	B2	M
50~200kg	75	50	156	44	24	M12*1.75
250~500kg	95	70	146	60	36	M12*1.75
750~2000kg	125	95	176	76	46	M16*2

OS-604

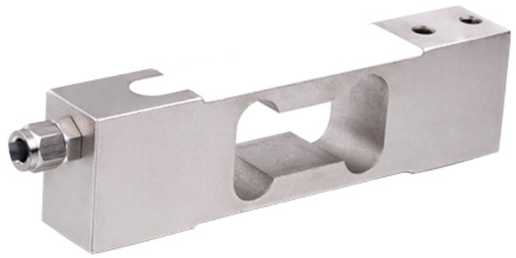

尺寸：

单位 (mm)

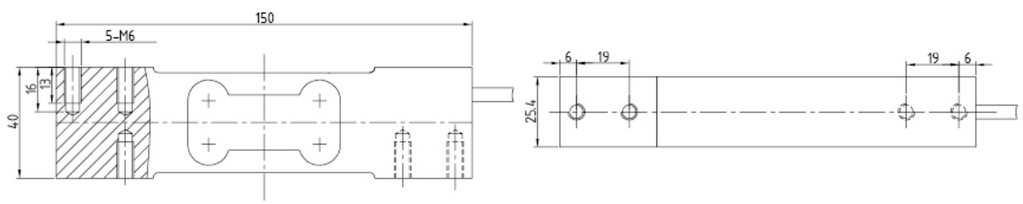

额定载荷	10/15/20/30/50/75/100/125/150/200kg
综合误差	±0.02%F.S
输出灵敏度	2.0±0.2mV/V
温度对零点输出的影响	±0.02%F.S/10°C
温度对输出灵敏度的影响	±0.02%F.S/10°C
蠕变误差 (30min)	±0.016%F.S
输入阻抗	406±10Ω
输出阻抗	350±3Ω
允许使用温度范围	-30~+70°C
安全过载范围	150%F.S
极限过载范围	300%F.S
激励电压范围	4~12VDC Max:15VDC
材质	铝，合金钢或不锈钢
防护等级	IP67
应用场景	Waterproof bench/Counting scales, check weighing etc

电缆长度：

4 线缆标准长度：2m(50~500klb)

直径：∅ 5

选项：定制电缆长度

连接模式：

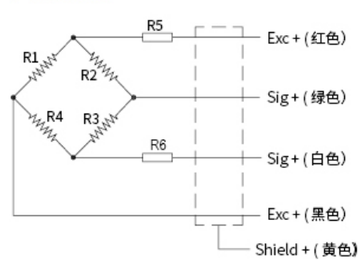

宁波欧森传感科技有限公司
NINGBO OSEN SENSOR TECHNOLOGY CO., LTD.

OS-604S

尺寸：

单位 (mm)

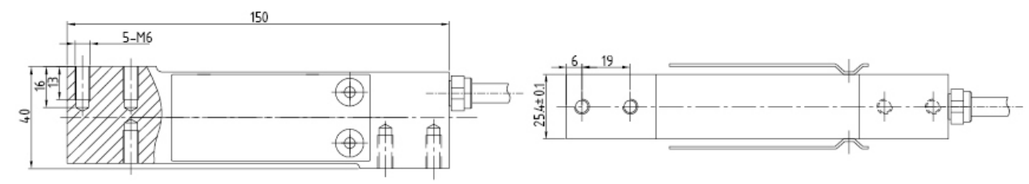

额定载荷	10/15/20/30/50/75/100/150/200kg
精度等级	C3
输出灵敏度	2.0±0.2mV/V
蠕变误差 (30min)	±0.016%F.S
输入阻抗	385±10Ω
输出阻抗	350±3Ω
允许使用温度范围	-30~+70°C
允许使用温度范围	120%F.S
极限过载范围	150%F.S
激励电压范围	4~12VDC Max:15VDC
材质	铝，合金钢或不锈钢
防护等级	IP67
应用场景	不锈钢秤、防水秤

电缆长度：

4 线缆标准长度：2m(50~500klb)

直径：∅ 5

选项：定制电缆长度

连接模式：

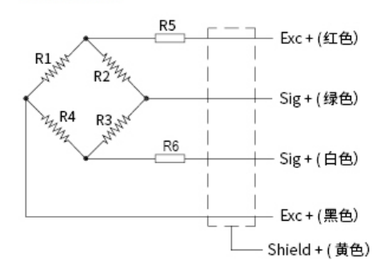

OS-605

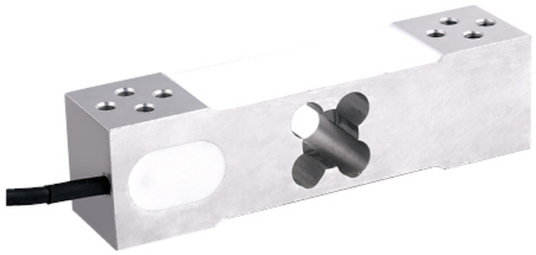

尺寸:

单位 (mm)

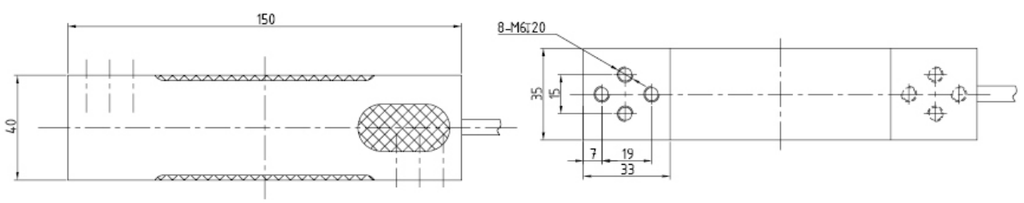

额定载荷	50/60/75/100/150/200/300kg
精度等级	C3
输出灵敏度	2.0±0.2mV/V
蠕变误差 (30min)	±0.016%F.S
输入阻抗	385±10Ω
输出阻抗	350±3Ω
允许使用温度范围	-30~+70°C
允许使用温度范围	120%F.S
极限过载范围	150%F.S
激励电压范围	4~12VDC Max:15VDC
材质	铝，合金钢或不锈钢
防护等级	IP67
应用场景	不锈钢秤、防水秤

电缆长度：

4 线缆标准长度：2m(50~500klb)
直径：∅ 5
选项：定制电缆长度

连接模式：

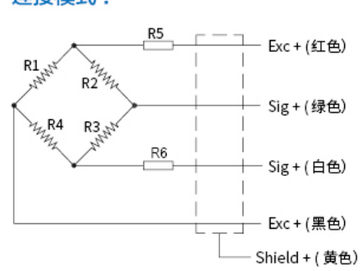

宁波欧森传感科技有限公司
NINGBO OSEN SENSOR TECHNOLOGY CO., LTD.

OS-606

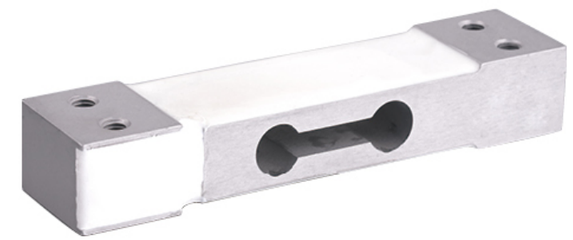

尺寸:

单位 (mm)

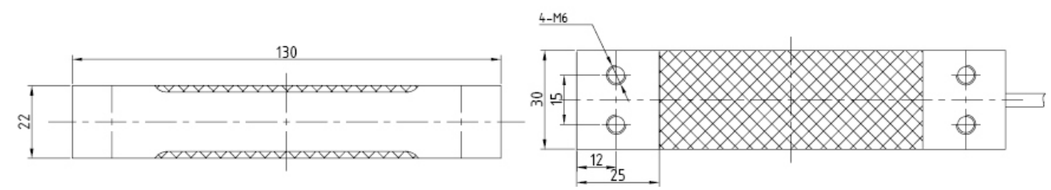

额定载荷	2.5/3/5/6/8/10/15/20/30/35/40/50kg
精度等级	C3
输出灵敏度	2.0±0.2 mV/V
蠕变误差 (30min)	±0.016%F.S
输入阻抗	406±10Ω
输出阻抗	350±3Ω
允许使用温度范围	-30~+70°C
允许使用温度范围	120%F.S
极限过载范围	150%F.S
激励电压范围	4~12VDC Max:15VDC
材质	铝，合金钢或不锈钢
防护等级	IP67
应用场景	不锈钢秤、防水秤

电缆长度：

4 线缆标准长度：2m(50~500klb)
直径：∅ 5
选项：定制电缆长度

连接模式：

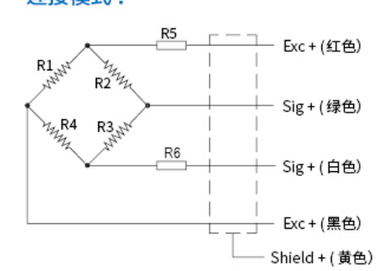

OS-607

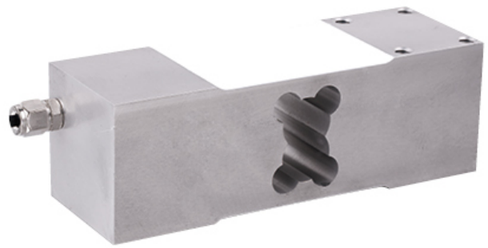

尺寸：

单位 (mm)

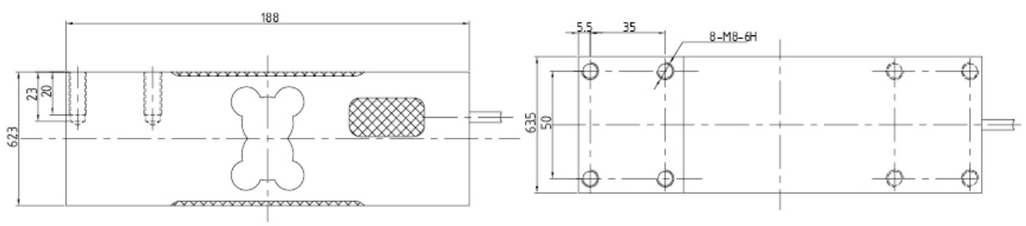

额定载荷	50/75/100/150/200/250/300/500/635kg
综合误差	±0.02%F.S
输出灵敏度	2.0±0.2mV/V
温度对零点输出的影响	±0.02%F.S/10°C
温度对输出灵敏度的影响	±0.02%F.S/10°C
蠕变误差 (30min)	±0.016%F.S
输入阻抗	406±10Ω
输出阻抗	350±2Ω
允许使用温度范围	-30~+70°C
允许使用温度范围	150%F.S
极限过载范围	300%F.S
激励电压范围	4~12VDC Max:15VDC
材质	铝，合金钢或不锈钢
防护等级	IP67
应用场景	不锈钢秤、防水秤

电缆长度：

4 线缆标准长度：2m(50~500klb)

直径：∅ 5

选项：定制电缆长度

连接模式：

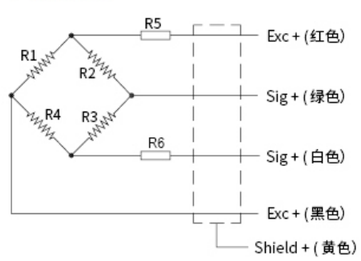

OS-804

尺寸：

单位 (mm)

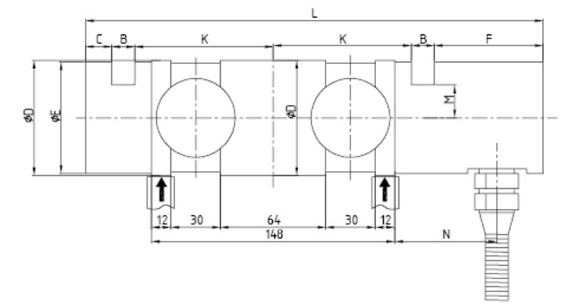

额定载荷	2/3/5/10/20/30/50t
综合误差	±0.5%F.S
输出灵敏度	1.5±0.5mV/V
温度对零点输出的影响	±0.05%F.S/10°C
温度对输出灵敏度的影响	±0.05%F.S/10°C
蠕变误差 (30min)	±0.05%F.S
输入阻抗	700±10Ω
输出阻抗	702±2Ω
允许使用温度范围	-30~+70°C
允许使用温度范围	150%F.S
极限过载范围	300%F.S
激励电压范围	4~12VDC Max:15VDC
材质	合金钢或不锈钢
防护等级	IP67
应用场景	电梯、重量限制

电缆长度：

4 线缆标准长度：6m(2~50t)

直径：∅ 6

选项：定制电缆长度

连接模式：

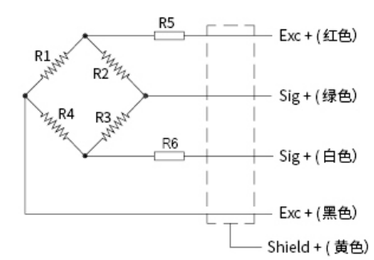

尺寸 / 量程	A	B	C	D	E	F	G	H	J	K	L	M	N
2t	6	7	8	35	34	33	74	32	15	42	139	10	25
3~5t	8	7	8	40	39	38	85	35	17	50	160	12	25
10t	10	9	8	50	48	51	110	46	22	64	205	15	40
20t	14	14	11	70	68	46	152	64	30	85	255	23	40
30t	17	14	12	85	83	46	186	78	37	102	290	28	40
50t	21	18	16	105	103	48	230	96	46	129	356	36	61

OS-W210A

称重模块

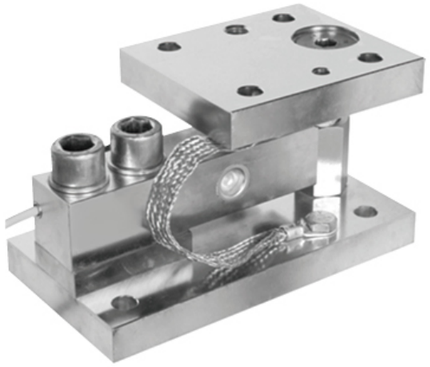

尺寸:

单位 (mm)

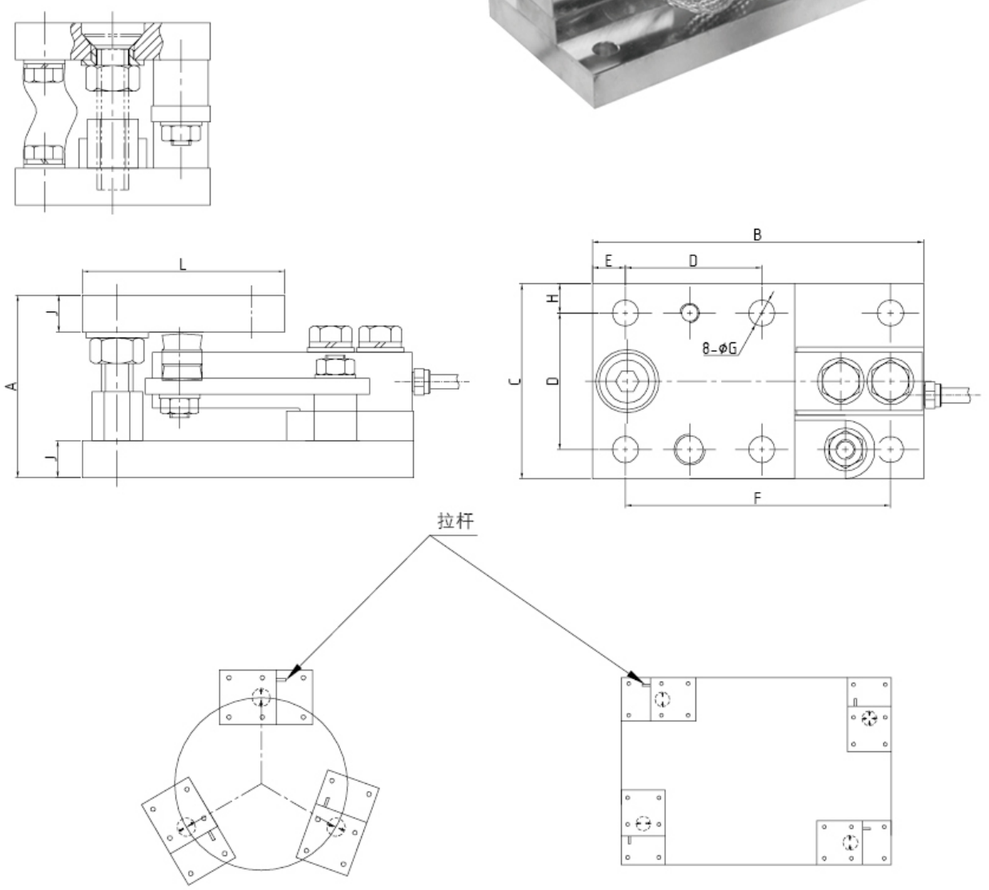

尺寸 / 量程	A	B	C	D	E	F	G	H	J	L
0.25~2.5t	93.6	170	100	70	17	136	13.5	15	19	104
3,5,7.5t	125.3	220	120	84	25.5	175	14	18	23	135

宁波欧森传感科技有限公司
NINGBO OSEN SENSOR TECHNOLOGY CO., LTD.

OS-W211

静载称重模块

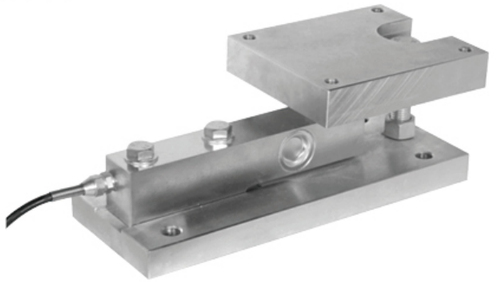

尺寸:

单位 (mm)

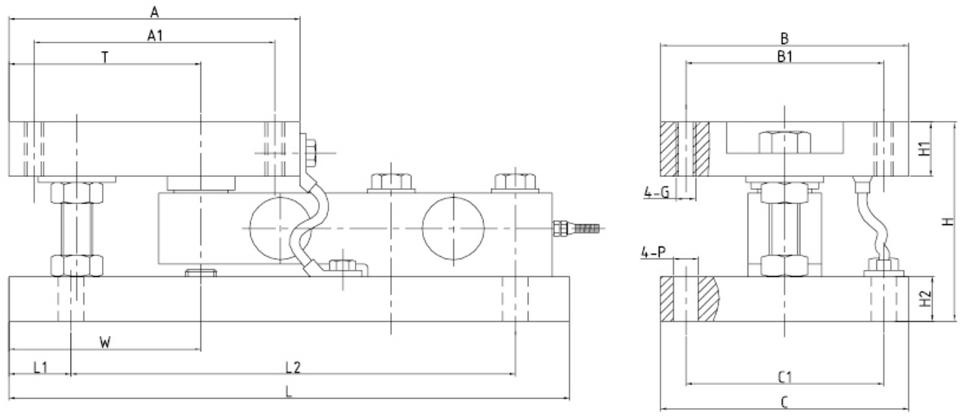

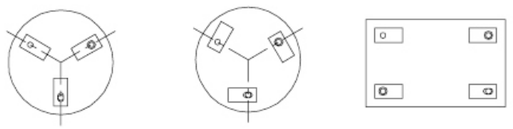

尺寸 / 量程	L	L1	L2	A	A1	B	B1	C	C1	H	H1	H2	T	W	G	P
2t	286	32	226	150	124	128	102	112	80	102	28	23	99	96	M10	Φ13
3~5t	317.5	32	257	178	146	152	120	152	102	130	38	30	102	99	M16	Φ17
10t	360	32	295	184	152	154	122	154	106	168	45	45	108	105	M20	Φ21

OS-W211D

动载称重模块

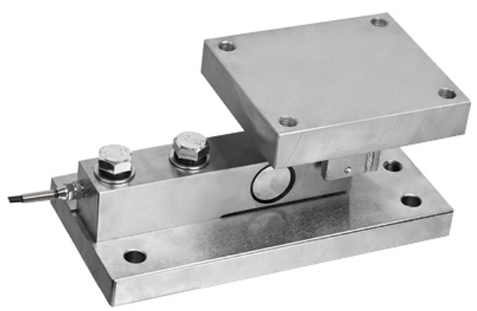

尺寸：

单位 (mm)

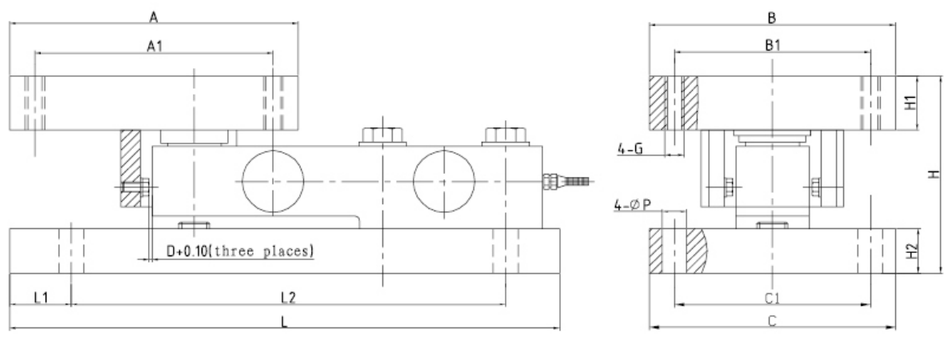

尺寸 / 量程	L	L1	L2	A	A1	B	B1	C	C1	H	H1	H2	D	G	P
0.5~3t	286	32	226	150	124	128	102	112	80	106	28	23	1.6	M10	Φ13
5,7.5t	317.5	32	257	178	146	152	120	152	102	145	38	30	1.6	M16	Φ17
10t	360	32	295	184	152	154	122	154	106	213	45	45	3	M20	Φ21

宁波欧森传感科技有限公司
NINGBO OSEN SENSOR TECHNOLOGY CO., LTD.

OS-W220

称重模块

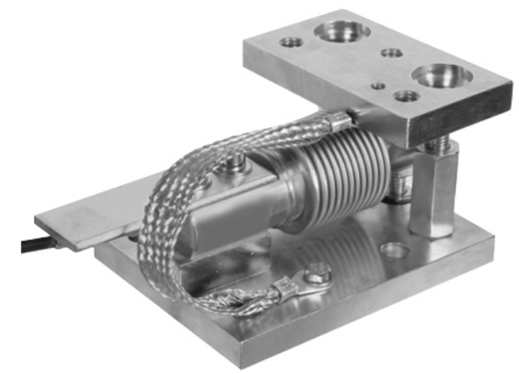

尺寸：

单位 (mm)

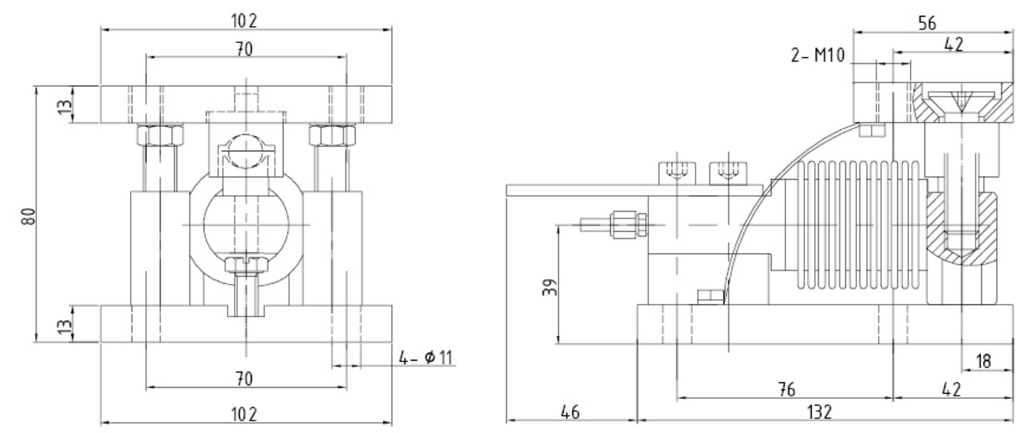

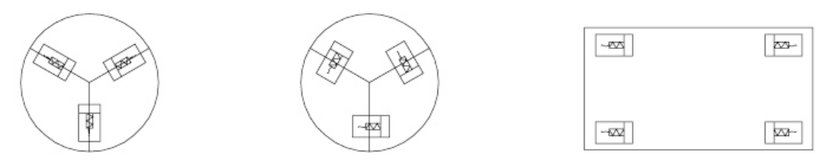

径向安装　切向安装　矩形安装

OS-W230

称重模块

OS-W230 1~100t 称重模块 A

尺寸:

单位 (mm)

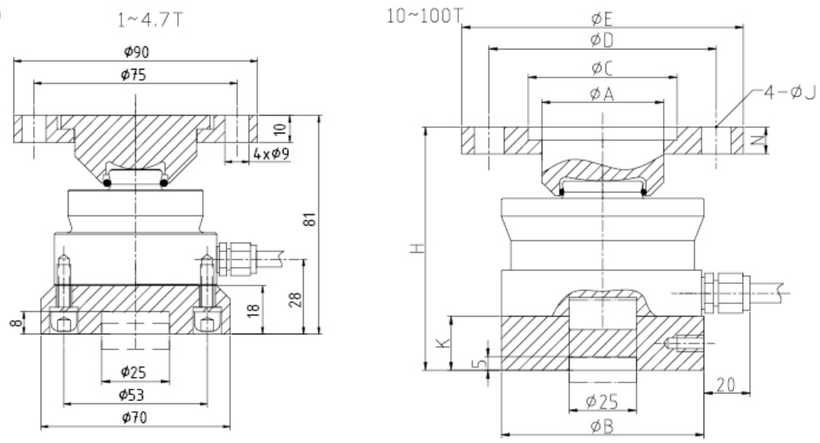

尺寸 (mm) / 量程	A	B	C	D	E	H	K	J	N
10~22t	45	75	55	80	100	95	20	11.5	10
33t	58	95	68	95	120	120	25	13	12
47t	80	130	92	130	170	140	30	17.5	20
68t	80	130	92	130	170	150	30	17.5	20
100t	100	150	110	150	200	177	40	25	22

OS-W230 10~22t 称重模块 A

尺寸:

单位 (mm)

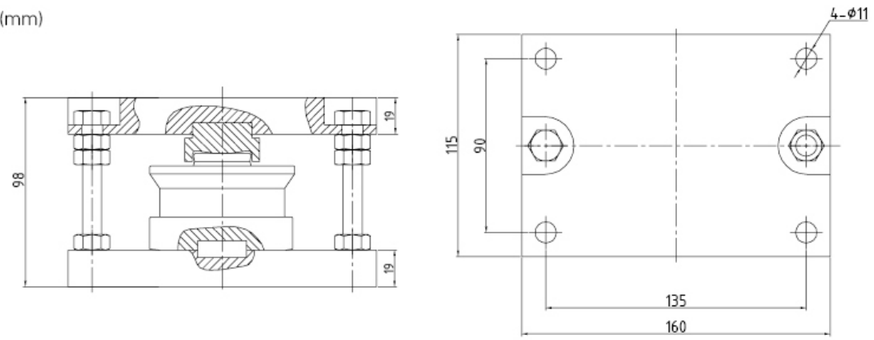

宁波欧森传感科技有限公司
NINGBO OSEN SENSOR TECHNOLOGY CO., LTD.

OS-W231

称重模块

额定载荷 : 5/10/20/30/50t

结构特点 : 侧向可调节螺杆

尺寸:

单位 (mm)

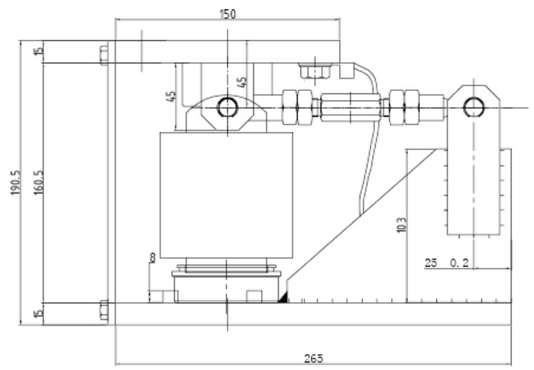

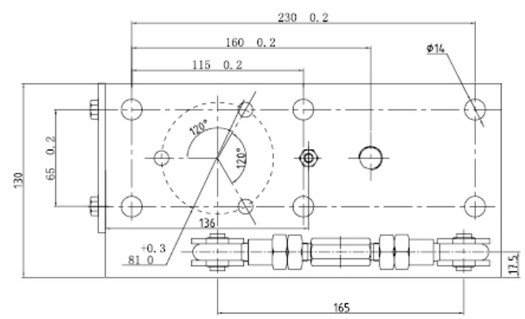

OS-W232

称重模块

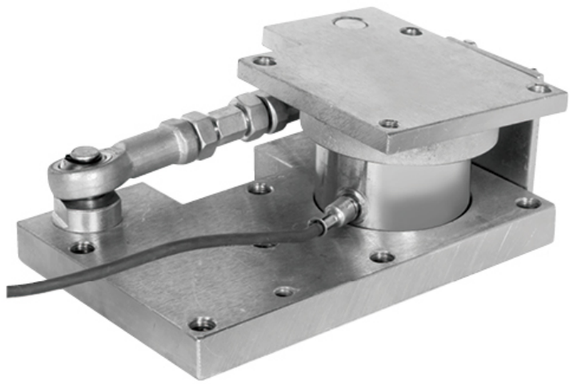

尺寸：

单位 (mm)

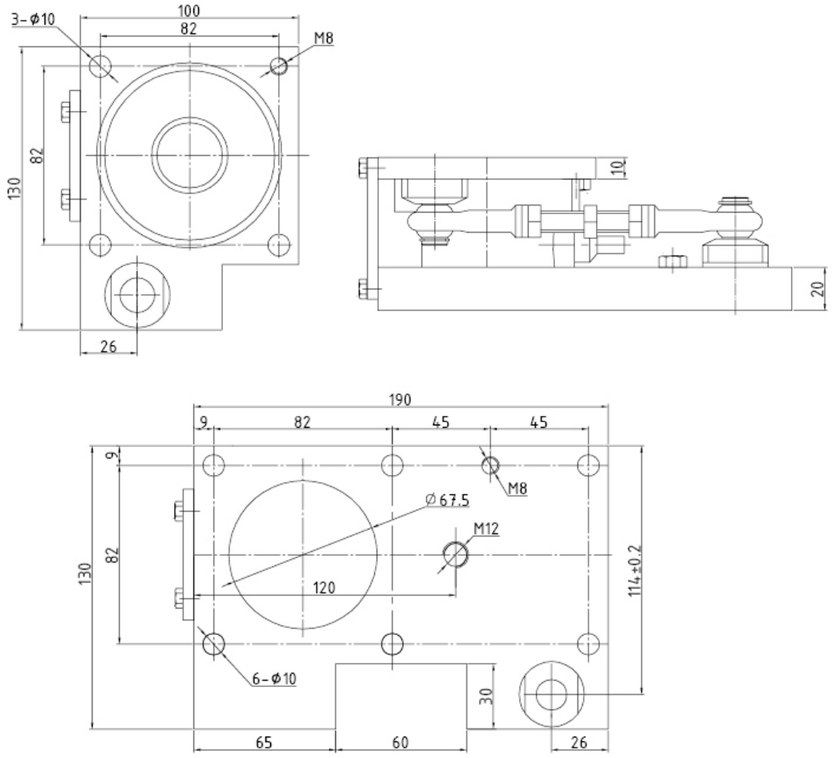

宁波欧森传感科技有限公司
NINGBO OSEN SENSOR TECHNOLOGY CO., LTD.

OS-W234

称重模块

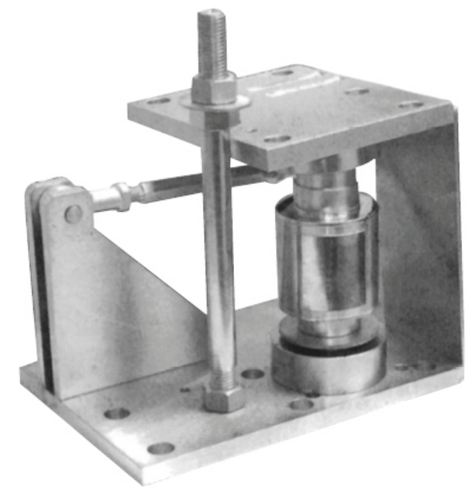

尺寸：

单位 (mm)

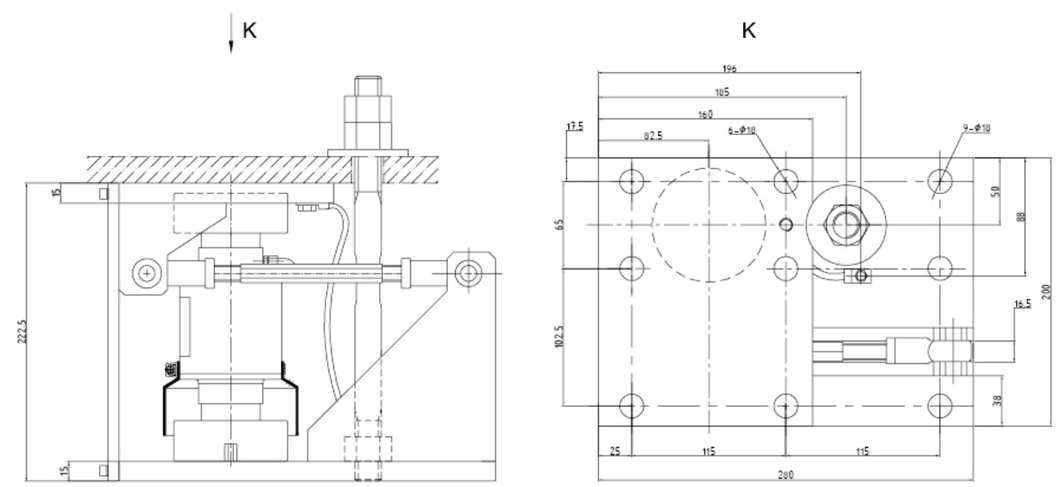

OS-W251

称重模块

尺寸:

单位 (mm)

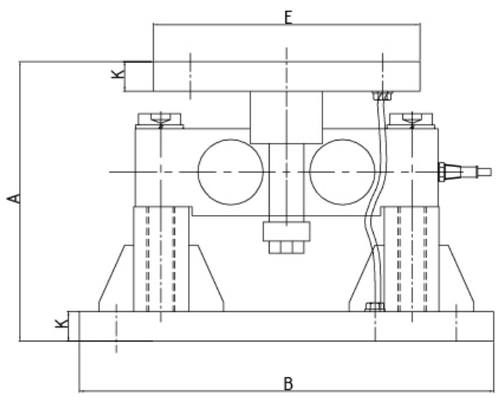

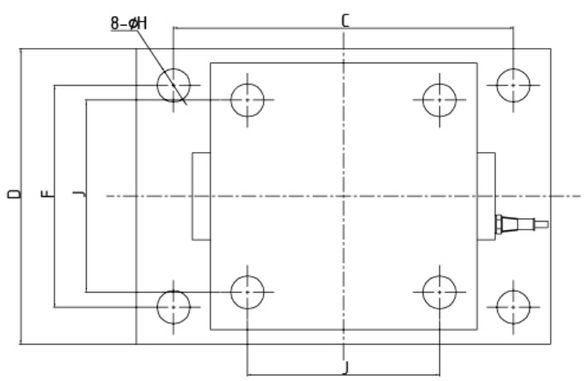

尺寸 / 量程	A	B	C	D	E	F	H	J	K
10~25klb	168	254	190.5	203	203	152	20	152	19
40klb	198	355.6	292.1	254	203	190.5	28.5	152	19
50~75klb	241.3	355.6	292.1	254	286	190.5	28.5	165	25.4

宁波欧森传感科技有限公司
NINGBO OSEN SENSOR TECHNOLOGY CO., LTD.

OS-W255

称重模块

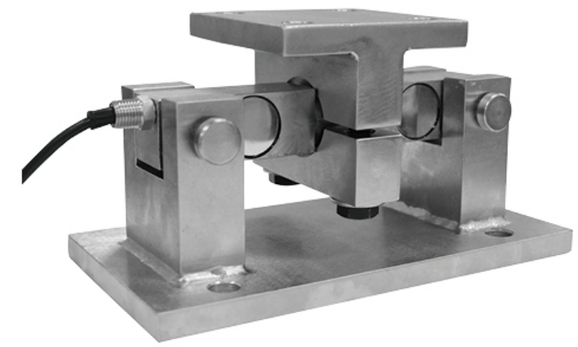

尺寸:

单位 (mm)

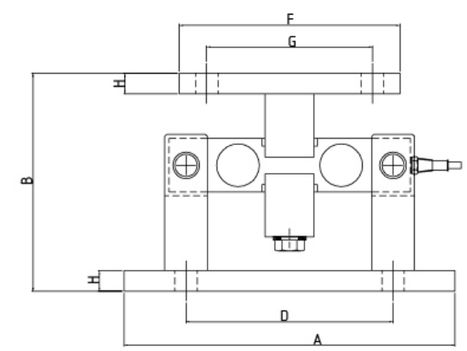

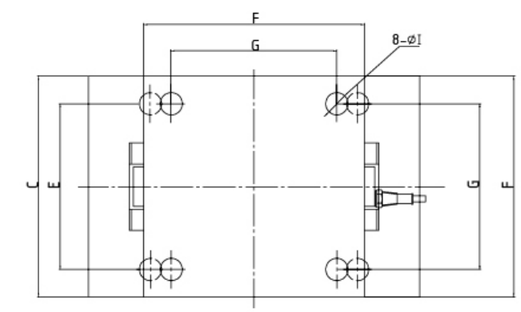

尺寸 / 量程	A	B	C	D	E	F	G	H	I
1~5klb	235	127	127	158.8	95.3	101.6	69.9	12.7	14.2
10~35klb	304.8	200.7	203.2	190.5	152.4	203.2	152.4	19.1	20.6
50~75klb	412.8	236.2	304.8	292.1	241.3	228.6	165.1	25.4	20.6
100~125klb	596.9	298.5	355.6	508	304.8	254	203.2	28.4	28.4

宁波欧森传感科技有限公司
NINGBO OSEN SENSOR TECHNOLOGY CO., LTD.

LP7320-15
M12x1.75

LP7320-16
M12x1.75

LP7320-17
M16

LP7320-18
1/2-20

LP7320-20
M18x1.5

LP7320-22
M24x2

LP7313-P1(P2)-4
塑料 ,IP67
151 x 80 x 40mm
P1: 调激励 P2: 调信号

LP7312-A1(A2)/S1(S2)-4
碳钢、不锈钢 ,IP67
148 x144 x 37mm
A1/S1: 调激励 A2/S2: 调信号

LP7310-S1/S2-4
不锈钢 , IP67;
192 x 136 x 46 mm
S1: 调激励 S2: 调信号

LP7310-S1/S2-6
不锈钢 , IP67;
206 x 160 x 53 mm
S1: 调激励 S2: 调信号

LP7310-S1/S2-8
不锈钢 , IP67;
318 x 160 x 60 mm
S1: 调激励 S2: 调信号

LP7311 S2-4
不锈钢 , IP67;
200 x 76 x 41 mm

LP7340-
PVC 信号线

LP7341-
双屏蔽信号线